見積参考資料

工事名　Ｒ３三土　国道４３９号　三・東祖谷下瀬　トンネル照明施設工事

◇経費情報◇

工種区分	道路維持工事
単価地区	三好４
施工地域・工事場所	山間僻地及び離島
前金支出割合	補正を行わない
契約保証	金銭的保証
現場環境改善費	計上しない

注意

「見積参考資料」は入札参加者の迅速で適正な工事費の見積りのための一資料であり、請負契約を拘束するものではない。

設計内訳書（本01）

工事名	Ｒ３三土　国道４３９号　三・東祖谷下瀬　トンネル照明施設工事	事業区分 工事区分	電気通信設備 電気設備(機器単体)

工事区分・工種・種別・細別	規格	単位	数量	単価	金額	数量・金額増減	摘要
電気設備(機器単体)		式	1				
ﾄﾝﾈﾙ照明設備(機器単体)		式	1				
受電設備		式	1				
照明分電盤	形式:屋外自立型、寸法:800×1800×350,SEHC 3,2t,ﾒﾗﾐﾝ焼付塗装	面	1				単　1号
照明設備		式	1				
自動調光装置	制御部:照明分電盤内取付、受光部(照度式):引込柱取付	台	1				単　2号
道路情報表示設備		式	1				
電光標識 LED表示板	4文字1段、単色LED、屋外防雨型,制御装置含む	面	2				単　3号
機器単体費計（工場製作原価）		式	1				
電気設備		式	1				
ﾄﾝﾈﾙ照明設備工		式	1				
ﾄﾝﾈﾙ照明設備設置工		式	1				
自動調光装置設置	制御部:分電盤内取付,受光部(照度式):引込柱取付	台	1				単　4号

設計内訳書（本01）

工事名	Ｒ３三土　国道４３９号　三・東祖谷下瀬　トンネル照明施設工事	事業区分 工事区分	電気通信設備 電気設備

工事区分・工種・種別・細別	規格	単位	数量	単価	金額	数量・金額増減	摘要
ﾄﾝﾈﾙ照明器具設置 LED照明	形式:基本照明(一般形),規格:25W,常時点灯、器具光束:3,800lm	台	8				単　5号
ﾄﾝﾈﾙ照明器具設置 LED照明	形式:基本照明(一般形),規格:25W,常時点灯,蓄電池内蔵,器具光束:3,800lm	台	2				単　6号
ﾄﾝﾈﾙ照明器具設置 LED照明	形式:入口照明(調光形),規格:140W,晴曇天時点灯,電源装置(別置),器具光束:20,000lm	台	2				単　7号
ﾄﾝﾈﾙ照明器具設置 LED照明	形式:入口照明(調光形),規格:105W,晴曇天時点灯,電源装置(別置),器具光束:15,000lm	台	9				単　8号
ﾄﾝﾈﾙ照明器具設置 LED照明	形式:入口照明(調光形),規格:70W,晴曇天時点灯,電源装置(別置),器具光束:10,000lm	台	9				単　9号
ﾄﾝﾈﾙ照明器具設置 LED照明	形式:入口照明(調光形),規格:35W,晴曇天時点灯,電源装置(別置),器具光束:5,000lm	台	10				単　10号
坑口照明灯設置	形式:LED道路照明,規格:55W,器具光束8,5501,鋼管ﾃｰﾊﾟｰﾎﾟｰﾙ:高さ:10m,亜鉛ﾒｯｷ仕上げ	基	2				単　11号
分電盤設置工		式	1				
屋外分電盤設置	型式(文字入力):屋外自立型,名称(文字入力):照明分電盤	面	1				単　12号
分電盤基礎設置工		式	1				
分電盤基礎設置 ｺﾝｸﾘｰﾄ:18-8-40(高炉)W/C≦60%	形状(文字入力):ｺﾝｸﾘｰﾄ基礎,寸法(文字入力):1000×650×700	個所	1				単　13号
作業土工(電気)	名称(文字入力):分電盤基礎	式	1				内　1号
引込柱設置工		式	1				

設計内訳書（本01）

工事名	Ｒ３三土　国道４３９号　三・東祖谷下瀬　トンネル照明施設工事	事業区分 工事区分	電気通信設備 電気設備

工事区分・工種・種別・細別	規格	単位	数量	単価	金額	数量・金額増減	摘要
引込柱設置	規格:ｺﾝｸﾘｰﾄ柱10-19-350､高さ:10m	本	1				単　14号
配管･配線工		式	1				
地中配管	管種(文字入力):波付硬質合成樹脂管FEP,径:30mm	m	34				単　15号
地中配管	管種(文字入力):波付硬質合成樹脂管FEP,径:50mm	m	32				単　16号
地中配線 管内	線種:CVｹｰﾌﾞﾙ(600V架橋ﾎﾟﾘｹｰﾌﾞﾙ),心数:2心,CVｹｰﾌﾞﾙ規格:600V 5.5mm2×2C	m	6				単　17号
地中配線 管内	線種:CVｹｰﾌﾞﾙ(600V架橋ﾎﾟﾘｹｰﾌﾞﾙ),心数:3心,CVｹｰﾌﾞﾙ規格:600V 2.0mm2×3C	m	37				単　18号
地中配線 管内	線種:通信用ｹｰﾌﾞﾙ(着色識別ﾎﾟﾘｴﾁﾚﾝ絶縁ﾋﾞﾆﾙｼｰｽｹｰﾌﾞﾙ),対数:2対､ｹｰﾌﾞﾙ規格;FCPEV-S0.9-2P	m	6				単　19号
地中配線 管内	線種:CV複合ｹｰﾌﾞﾙ:心数:7心,ｹｰﾌﾞﾙ規格;CV5.5-2,2-4,E2	m	56				単　20号
屋外配管	管種(文字入力):厚鋼電線管,径:28mm	m	34				単　21号
屋外配管	管種(文字入力):金属可とう電線管(ﾋﾞﾆﾙ被覆),径:30mm	m	4				単　22号
屋外配線 管内	線種:CVｹｰﾌﾞﾙ(600V架橋ﾎﾟﾘｹｰﾌﾞﾙ):心数:2心,ｹｰﾌﾞﾙ規格;CV5.5sq-2C	m	9				単　23号
屋外配線 管内	線種:CVｹｰﾌﾞﾙ(600V架橋ﾎﾟﾘｹｰﾌﾞﾙ):心数:3心,ｹｰﾌﾞﾙ規格;CV2sq-3C	m	9				単　24号
屋外配線 管内	線種:通信用ｹｰﾌﾞﾙ(着色識別ﾎﾟﾘｴﾁﾚﾝ絶縁ﾋﾞﾆﾙｼｰｽｹｰﾌﾞﾙ):対数:2対,ｹｰﾌﾞﾙ規格;FCPEV-S0.9-3P	m	6				単　25号

設計内訳書（本01）

工事名	Ｒ３三土　国道４３９号　三・東祖谷下瀬　トンネル照明施設工事	事業区分 工事区分	電気通信設備 電気設備

工事区分・工種・種別・細別	規格	単位	数量	単価	金額	数量・金額増減	摘要
屋外配線 露出	線種:CV複合ｹｰﾌﾞﾙ:心数:7心,ｹｰﾌﾞﾙ規格:CV5.5-2,2-4,E2	m	440				単　26号
配管配線付属品		式	1				内　2号
作業土工(電気)	名称:管路掘削･埋戻	式	1				内　3号
ﾌﾟﾙﾎﾞｯｸｽ設置工		式	1				
ﾌﾟﾙﾎﾞｯｸｽ設置	規格(文字入力):ｽﾃﾝﾚｽ製,防水,寸法(文字入力):400×400×300	個	1				単　27号
ﾌﾟﾙﾎﾞｯｸｽ設置	規格(文字入力):ｽﾃﾝﾚｽ製,防水,寸法(文字入力):300×300×300	個	2				単　28号
ﾌﾟﾙﾎﾞｯｸｽ設置	規格(文字入力):ｽﾃﾝﾚｽ製,防水,寸法(文字入力):200×200×200	個	2				単　29号
ﾊﾝﾄﾞﾎｰﾙ設置工		式	1				
ﾌﾟﾚｷｬｽﾄﾊﾝﾄﾞﾎｰﾙ設置	型式(文字入力):国土交通省型､H2-9,PK2-60鉄蓋付,寸法(文字入力):900×900×900	個所	1				単　30号
現場打ちﾊﾝﾄﾞﾎｰﾙ設置 ｺﾝｸﾘｰﾄ:18-8-25(高炉)W/C≦60%	型式(文字入力):坑内ﾊﾝﾄﾞﾎｰﾙ,寸法(文字入力):1000×600×540	個所	2				単　31号
作業土工(電気)	名称(文字入力):ﾌﾟﾚｷｬｽﾄﾊﾝﾄﾞﾎｰﾙ	式	1				内　4号
道路情報表示設備工		式	1				
道路情報表示設備設置工		式	1				

設計内訳書（本01）

工事名	Ｒ３三土　国道４３９号　三・東祖谷下瀬　トンネル照明施設工事	事業区分 工事区分	電気通信設備 電気設備

工事区分・工種・種別・細別	規格	単位	数量	単価	金額	数量・金額増減	摘要
電光標識設置	4文字1段, 単色LED, 屋外防雨型, 制御装置含む	面	2				単　32号
仮設工		式	1				
足場工		式	1				
高所作業車	垂直昇降, ﾌﾟﾗｯﾄﾌｫｰﾑ型, 9.9m×1000kg	日	30				単　33号
交通管理工		式	1				
交通誘導警備員	B	人日	2				単　34号
直接工事費		式	1				
共通仮設		式	1				
共通仮設費（率計上）		式	1				
純工事費		式	1				
現場管理費		式	1				
機器間接費		式	1				
機器管理費		式	1				

設計内訳書（本01）

工事名	Ｒ３三土　国道４３９号　三・東祖谷下瀬　トンネル照明施設工事	事業区分 工事区分	電気通信設備 電気設備

工事区分・工種・種別・細別	規格	単位	数量	単価	金額	数量・金額増減	摘要
工事原価		式	1				
一般管理費等		式	1				
工事価格		式	1				
消費税額及び地方消費税額		式	1				
工事費計		式	1				

一式当り内訳書

単価使用年月	2021.04
歩掛適用年月	2021.04
労務調整係数	1.000-00000　0.0　0

内　1号	作業土工(電気)	名称(文字入力):分電盤基礎	

名称・規格	条件	単位	数量	単価	金額	数量・金額増減	摘要
床掘り	土砂,上記以外(小規模),全ての費用	m3	2				
埋戻し	上記以外(小規模),土砂,全ての費用	m3	2				
合計							

一式当り内訳書

単価使用年月	2021.04
歩掛適用年月	2021.04
労務調整係数	1.000-00000　0.0　0

内　2号	配管配線付属品

名称・規格	条件	単位	数量	単価	金額	数量・金額増減	摘要
配管材料費(ｸﾗﾝﾌﾟﾍﾞｰｽ) KBS-LA,SUS製,ﾎﾞﾙﾄ･ｱﾝｶｰ付き		個	12				
配管材料費(ｹｰﾌﾞﾙｸﾗﾝﾌﾟ) KCVS-30,SUS製		個	12				
配管材料費(ｴﾝﾄﾗﾝｽｷｬｯﾌﾟ) 厚鋼電線管用 G28		個	2				
配管材料費(ﾎﾞｯｸｽｺﾈｸﾀｰ) 金属製可とう電線管用付属品 ＃30		個	6				
配管材料費(ﾕﾆｵﾝｶｯﾌﾟﾘﾝｸﾞ) 金属製可とう電線管用付属品 ＃30		個	6				
配線加工費(ﾓｰﾙﾄﾞ分岐加工) 7C:CV2sq-3C,2m付		個	12				
配線加工費(ﾓｰﾙﾄﾞ分岐加工) 7C:CV2sq-5C,2m付		個	30				
配線材料費(端末処理) 7C用		個	1				
配管材料費(ｸﾗﾝﾌﾟﾍﾞｰｽ) KBS-MA,SUS製,ﾎﾞﾙﾄ･ｱﾝｶｰ付き		個	544				
配管材料費(ｹｰﾌﾞﾙｸﾗﾝﾌﾟ) KCVS-11,SUS製		個	41				
配管材料費(ｹｰﾌﾞﾙｸﾗﾝﾌﾟ) KCVS-15A,SUS製		個	30				
配管材料費(ｹｰﾌﾞﾙｸﾗﾝﾌﾟ) KCVS-18,SUS製		個	473				

一式当り内訳書

単価使用年月	2021.04
歩掛適用年月	2021.04
労務調整係数	1.000-00000　0.0　0

内　2号	配管配線付属品							
名称・規格		条件	単位	数量	単価	金額	数量・金額増減	摘要
合計								

一式当り内訳書

単価使用年月	2021.04
歩掛適用年月	2021.04
労務調整係数	1.000-00000　0.0　0

内　3号	作業土工(電気)	名称:管路掘削・埋戻	

名称・規格	条件	単位	数量	単価	金額	数量・金額増減	摘要
床掘り	土砂,上記以外(小規模),全ての費用	m3	11				
保護砂		m3	3				
土砂等運搬	小規模,ﾊﾞｯｸﾎｳ山積0.28m3(平積0.2m3),土砂(岩塊・玉石混り土含む),無し,13.0km以下	m3	3				保護砂
埋戻し	上記以外(小規模),土砂,全ての費用	m3	8				
埋設標識ｼｰﾄ設置 2倍、W=300mm,ﾎﾟﾘｴﾁﾚﾝｸﾛｽ		m	38				単　59号
合計							

一式当り内訳書

単価使用年月	2021.04
歩掛適用年月	2021.04
労務調整係数	1.000-00000　0.0　0

内　4号	作業土工(電気)	名称(文字入力):ﾌﾟﾚｷｬｽﾄﾊﾝﾄﾞﾎｰﾙ	

名称・規格	条件	単位	数量	単価	金額	数量・金額増減	摘要
床掘り	土砂,上記以外(小規模),全ての費用	m3	3				
埋戻し	上記以外(小規模),土砂,全ての費用	m3	2				
合計							

1次単価表

単価使用年月	2021.04
歩掛適用年月	2021.04
労務調整係数	1.000-00000　0.0　0

単　1号	照明分電盤	形式:屋外自立型、寸法:800×1800×350,SEHC 3,2t,ﾒﾗﾐﾝ焼付塗装	単位	面	単位数量	1	単価	

名称・規格	条件	単位	数量	単価	金額	摘要
照明分電盤材料費 屋外自立型、800×1800×350		面	1			
合計						
単価						円／面

1次単価表

単価使用年月	2021.04
歩掛適用年月	2021.04
労務調整係数	1.000-00000　0.0　0

単　2号	自動調光装置	制御部:照明分電盤内取付、受光部(照度式):引込柱取付	単位	台	単位数量	1	単価	

名称・規格	条件	単位	数量	単価	金額	摘要
自動調光装置･材料費 制御部:分電盤内取付、受光部:引込柱取付		台	1			
合計						
単価						円／台

1次単価表

単価使用年月	2021.04
歩掛適用年月	2021.04
労務調整係数	1.000-00000　0.0　0

単　3号	電光標識 LED表示板	4文字1段、単色LED、屋外防雨型,制御装置含む	単位	面	単位数量	1	単価	

名称・規格	条件	単位	数量	単価	金額	摘要
電光標識板　4文字1段、単色LED 屋外暴雨型、制御装置含む		台	1			
取付金具　天井吊り下げ式 M16×120ｱﾝｶｰ含む		組	1			
落下防止金具　落下防止ﾁｪｰﾝ ｼﾞｬｯｸﾙ、ｱｲﾎﾞﾙﾄ、ｱﾝｶｰ含む		ｾｯﾄ	1			
合計						
単価						円／面

1次単価表

単価使用年月	2021.04
歩掛適用年月	2021.04
労務調整係数	1.000-00000　0.0　0

単　4号	自動調光装置設置	制御部:分電盤内取付,受光部(照度式):引込柱取付	単位	台	単位数量	1	単価	

名称・規格	条件	単位	数量	単価	金額	摘要
自動点滅器取付(ﾄﾝﾈﾙ用受光部)	受光部,新設	台	1			単　35号
自動点滅器取付(ﾄﾝﾈﾙ用制御部)	制御部,新設	組	1			単　36号
合計						
単価						円／台

1次単価表

単価使用年月	2021.04
歩掛適用年月	2021.04
労務調整係数	1.000-00000　0.0　0

単　5号	ﾄﾝﾈﾙ照明器具設置 LED照明	形式:基本照明(一般形),規格:25W, 常時点灯、器具光束:3,800lm	単位	台	単位数量	1	単価	

名称・規格	条件	単位	数量	単価	金額	摘要
ﾄﾝﾈﾙ照明器具取付	LED灯ﾌﾟﾚｽ型,新設,壁面方式	台	1			単　37号
ﾄﾝﾈﾙ照明器具材料費 基本照明(一般形) 常時点灯、機器光束:3,800lm		台	1			
照明器具取付金具材料費 基本照明 SUS製、t=4mm		組	1			
落下防止材料費 落下防止ﾜｲﾔｰφ3mm以上 ｼﾞｬｯｸﾙ等		台	2			
ｺﾝｸﾘｰﾄｱﾝｶｰ　SUS製 M10×70		本	4			
ﾜｲﾔｰｱﾝｶｰ SUS製 M10×80		本	2			
銘板　ﾄﾝﾈﾙ照明器具用管理銘板 50×150×3t,ｱｸﾘﾙ製		枚	1			
ｺﾝｸﾘｰﾄｱﾝｶｰ SUS製 M6×45		本	2			
合計						
単価						円／台

1次単価表

単価使用年月	2021.04
歩掛適用年月	2021.04
労務調整係数	1.000-00000　0.0　0

単　6号	ﾄﾝﾈﾙ照明器具設置 LED照明	形式:基本照明(一般形),規格:25W, 常時点灯,蓄電池内蔵,器具光束:3,8001m	単位	台	単位数量	1	単価	

名称・規格	条件	単位	数量	単価	金額	摘要
ﾄﾝﾈﾙ照明器具取付	LED灯ﾌﾟﾚｽ型,新設,壁面方式	台	1			単　37号
ﾄﾝﾈﾙ照明器具材料費　基本照明(一般形) 常時点灯,蓄電池内蔵,機器光束:3,8001m		台	1			
照明器具取付金具材料費　基本照明 SUS製、t=4mm		組	1			
落下防止材料費　落下防止ﾜｲﾔｰφ3mm以上 ｼﾞｬｯｸﾙ等		台	2			
ｺﾝｸﾘｰﾄｱﾝｶｰ　SUS製 M10×70		本	4			
ﾜｲﾔｰｱﾝｶｰ SUS製 M10×80		本	2			
銘板材料費 ﾄﾝﾈﾙ照明器具用管理銘板 50×150×3t,ｱｸﾘﾙ製		枚	1			
ｺﾝｸﾘｰﾄｱﾝｶｰ　SUS製 M6×45		本	2			
合計						
単価						円／台

1次単価表

単価使用年月	2021.04
歩掛適用年月	2021.04
労務調整係数	1.000-00000　0.0　0

単　7号	ﾄﾝﾈﾙ照明器具設置 LED照明	形式:入口照明(調光形),規格:140W, 晴曇天時点灯,電源装置(別置),器具 光束:20,000lm	単位	台	単位数量	1	単価	

名称・規格	条件	単位	数量	単価	金額	摘要
ﾄﾝﾈﾙ照明器具取付	LED灯ﾌﾟﾚｽ型,新設,壁面方式	台	1			単　37号
ﾄﾝﾈﾙ照明器具材料費　入口照明(調光形) 晴曇天時時点灯,機器光束:20,000lm		台	1			
照明器具取付金具材料費　入口照明 SUS製、t=4mm		組	1			
落下防止材料費　落下防止ﾜｲﾔｰφ3mm以上 ｼﾞｬｯｸﾙ等		台	2			
ｺﾝｸﾘｰﾄｱﾝｶｰ　SUS製 M10×70		本	8			
ﾜｲﾔｰｱﾝｶｰ SUS製 M10×80		本	2			
銘板材料費 ﾄﾝﾈﾙ照明器具用管理銘板 50×150×3t,ｱｸﾘﾙ製		枚	1			
ｺﾝｸﾘｰﾄｱﾝｶｰ　SUS製 M6×45		本	2			
合計						
単価						円／台

1次単価表

単価使用年月	2021.04
歩掛適用年月	2021.04
労務調整係数	1.000-00000　0.0　0

単　8号	ﾄﾝﾈﾙ照明器具設置 LED照明	形式:入口照明(調光形),規格:105W, 晴曇天時点灯,電源装置(別置),器具 光束:15,000lm	単位	台	単位数量	1	単価	

名称・規格	条件	単位	数量	単価	金額	摘要
ﾄﾝﾈﾙ照明器具取付	LED灯ﾌﾟﾚｽ型,新設,壁面方式	台	1			単　37号
ﾄﾝﾈﾙ照明器具材料費　入口照明(調光形) 晴曇天時時点灯,機器光束:15,000lm		台	1			
照明器具取付金具材料費　入口照明 SUS製、t=4mm		組	1			
落下防止材料費　落下防止ﾜｲﾔｰφ3mm以上 ｼﾞｬｯｸﾙ等		台	2			
ｺﾝｸﾘｰﾄｱﾝｶｰ　SUS製 M10×70		本	8			
ﾜｲﾔｰｱﾝｶｰ SUS製 M10×80		本	2			
銘板材料費 ﾄﾝﾈﾙ照明器具用管理銘板 50×150×3t,ｱｸﾘﾙ製		枚	1			
ｺﾝｸﾘｰﾄｱﾝｶｰ　SUS製 M6×45		本	2			
合計						
単価						円／台

1次単価表

単価使用年月	2021.04
歩掛適用年月	2021.04
労務調整係数	1.000-00000　0.0　0

単　9号	ﾄﾝﾈﾙ照明器具設置 LED照明	形式:入口照明(調光形),規格:70W, 晴曇天時点灯,電源装置(別置),器具 光束:10,000lm	単位	台	単位数量	1	単価	

名称・規格	条件	単位	数量	単価	金額	摘要
ﾄﾝﾈﾙ照明器具取付	LED灯ﾌﾟﾚｽ型,新設,壁面方式	台	1			単　37号
ﾄﾝﾈﾙ照明器具材料費　入口照明(調光形) 晴曇天時時点灯,機器光束:10,000lm		台	1			
照明器具取付金具材料費　入口照明 SUS製、t=4mm		組	1			
落下防止材料費　落下防止ﾜｲﾔｰφ3mm以上 ｼﾞｬｯｸﾙ等		台	2			
ｺﾝｸﾘｰﾄｱﾝｶｰ　SUS製 M10×70		本	8			
ﾜｲﾔｰｱﾝｶｰ SUS製 M10×80		本	2			
銘板材料費 ﾄﾝﾈﾙ照明器具用管理銘板 50×150×3t,ｱｸﾘﾙ製		枚	1			
ｺﾝｸﾘｰﾄｱﾝｶｰ　SUS製 M6×45		本	2			
合計						
単価						円／台

1次単価表

単価使用年月	2021.04
歩掛適用年月	2021.04
労務調整係数	1.000-00000　0.0　0

単　10号	ﾄﾝﾈﾙ照明器具設置 LED照明	形式:入口照明(調光形),規格:35W, 晴曇天時点灯,電源装置(別置),器具 光束:5,000lm	単位	台	単位数量	1	単価	

名称・規格	条件	単位	数量	単価	金額	摘要
ﾄﾝﾈﾙ照明器具取付	LED灯ﾌﾟﾚｽ型,新設,壁面方式	台	1			単　37号
ﾄﾝﾈﾙ照明器具材料費　入口照明(調光形) 晴曇天時時点灯,機器光束:5,000lm		台	1			
照明器具取付金具材料費　入口照明 SUS製、t=4mm		組	1			
落下防止材料費　落下防止ﾜｲﾔｰφ3mm以上 ｼﾞｬｯｸﾙ等		台	2			
ｺﾝｸﾘｰﾄｱﾝｶｰ　SUS製 M10×70		本	8			
ﾜｲﾔｰｱﾝｶｰ SUS製 M10×80		本	2			
銘板材料費 ﾄﾝﾈﾙ照明器具用管理銘板 50×150×3t,ｱｸﾘﾙ製		枚	1			
ｺﾝｸﾘｰﾄｱﾝｶｰ　SUS製 M6×45		本	2			
合計						
単価						円／台

1次単価表

単価使用年月	2021.04
歩掛適用年月	2021.04
労務調整係数	1.000-00000　0.0　0

単　11号	坑口照明灯設置	形式:LED道路照明,規格:55W,器具光束8,5501,鋼管ﾃｰﾊﾟｰﾎﾟｰﾙ:高さ:10m,亜鉛ﾒｯｷ仕上げ	単位	基	単位数量	2	単価	

名称・規格	条件	単位	数量	単価	金額	摘要
道路照明灯建柱	GL8～12m 質量350kg以下,割増なし	基	2			単　38号
照明用ﾃｰﾊﾟｰﾎﾟｰﾙ (鋼製)(建電協型)10m露出型	IS10B-C(ﾍﾞｰｽ露出型 めっき)	本	2			単　39号
ｱﾝｶｰﾎﾞﾙﾄ M24-700:4本、FB(50×3t):8枚		組	2			
照明器具取付	照明器具取付,新設,持込	台	2			単　40号
道路照明器具　LED道路照明 平均路面輝度:0.5cd/m2,灯具･ﾗﾝﾌﾟ･電源装置		基	2			
自動点滅器取付(ﾎﾟｰﾙ取付)	自動点滅器(ﾎﾟｰﾙ取付),新設	個	1			単　41号
自動点滅器 ﾌﾟﾗｸﾞｲﾝ式 200V/3A,ﾆｯﾌﾟﾙ(ﾎﾟｰﾙ直付)		個	1			
合計						
単価						円／基

1次単価表

単価使用年月	2021.04
歩掛適用年月	2021.04
労務調整係数	1.000-00000　0.0　0

単　12号	屋外分電盤設置	型式(文字入力):屋外自立型,名称(文字入力):照明分電盤	単位	面	単位数量	1	単価	

名称・規格	条件	単位	数量	単価	金額	摘要
自立型分電盤取付	自立型分電盤,新設	面	1			単　42号
合計						
単価						円／面

1次単価表

単価使用年月	2021.04
歩掛適用年月	2021.04
労務調整係数	1.000-00000　0.0　0

単　13号	分電盤基礎設置 ｺﾝｸﾘｰﾄ:18-8-40(高炉)W/C≦60%	形状(文字入力):ｺﾝｸﾘｰﾄ基礎,寸法(文字入力):1000×650×700	単位	個所	単位数量	1	単価	

名称・規格	条件	単位	数量	単価	金額	摘要
基礎砕石	7.5cmを超え12.5cm以下,再生ｸﾗｯｼｬﾗﾝ 40～0,全ての費用	m2	1			
型枠	一般型枠,小型構造物	m2	2			
ｺﾝｸﾘｰﾄ	小型構造物,人力打設,18-8-40(高炉),一般養生,無し,全ての費用	m3	0.5			
接地設置	D種接地,補正なし	極	1			単　43号
材料費(本)		本	1			単　44号
材料費(組)		組	1			単　45号
合計						
単価						円／個所

1次単価表

単価使用年月	2021.04
歩掛適用年月	2021.04
労務調整係数	1.000-00000　0.0　0

単　14号	引込柱設置	規格:ｺﾝｸﾘｰﾄ柱10-19-350、高さ:10m	単位	本	単位数量	1	単価	

名称・規格	条件	単位	数量	単価	金額	摘要
ｺﾝｸﾘｰﾄ柱建柱	ｺﾝｸﾘｰﾄ柱10m以下,新設	本	1			単　46号
ｺﾝｸﾘｰﾄ根枷　240×1200 電力型ﾊﾞﾝﾄﾞ付き		個	1			
足場ﾎﾞﾙﾄ		本	15			
引留ﾊﾞﾝﾄﾞ 4BD-HC-17		個	1			
支線ﾊﾞﾝﾄﾞ 3BD-HC-17		個	1			
ﾎﾟｰﾙ底版 No.2		枚	1			
配管支持金具 IBT-312		個	7			
受光部用取付ﾊﾞﾝﾄﾞ IBT-208		個	2			
異種管接続材 FEP30/G28		個	2			
支線取付	ｽﾃｰﾌﾞﾛｯｸ(1号38口以下),新設,巻付ｸﾞﾘｯﾌﾟあり	本	1			単　47号
亜鉛ﾒｯｷ鋼より線 第1種 φ22m		m	10			
支線ﾌﾞﾛｯｸ　500×300 ﾛｯﾄﾞ付(φ13×2.5m)		個	1			

1次単価表

単価使用年月	2021.04
歩掛適用年月	2021.04
労務調整係数	1.000-00000　0.0　0

単　14号	引込柱設置	規格:ｺﾝｸﾘｰﾄ柱10-19-350、高さ:10m	単位	本	単位数量	1	単価	

名称・規格	条件	単位	数量	単価	金額	摘要
玉碍子　100×100		個	1			
支線ｶﾞｰﾄﾞ　虎印 2m		本	1			
合計						
単価						円／本

1次単価表

単価使用年月	2021.04
歩掛適用年月	2021.04
労務調整係数	1.000-00000　0.0　0

単　15号	地中配管	管種(文字入力):波付硬質合成樹脂管FEP,径:30mm	単位	m	単位数量	1	単価	

名称・規格	条件	単位	数量	単価	金額	摘要
波付硬質合成樹脂管(FEP)敷設	構内地中 50mm以下,新設,FEP 30mm,1条,0%	m	1			単　48号
合計						
単価						円／m

1次単価表

単価使用年月	2021.04
歩掛適用年月	2021.04
労務調整係数	1.000-00000　0.0　0

単　16号	地中配管	管種(文字入力):波付硬質合成樹脂管FEP,径:50mm	単位	m	単位数量	1	単価	

名称・規格	条件	単位	数量	単価	金額	摘要
波付硬質合成樹脂管(FEP)敷設	構内地中 50mm以下,新設,FEP 50mm,1条,0%	m	1			単　49号
合計						
単価						円／m

1次単価表

単価使用年月	2021.04
歩掛適用年月	2021.04
労務調整係数	1.000-00000　0.0　0

単　17号	地中配線 管内	線種:CVｹｰﾌﾞﾙ(600V架橋ﾎﾟﾘｹｰﾌﾞﾙ), 心数:2心,CVｹｰﾌﾞﾙ規格:600V 5.5mm2 ×2C	単位	m	単位数量	1	単価	

名称・規格	条件	単位	数量	単価	金額	摘要
ｹｰﾌﾞﾙ及び電線配線	管内配線,20mm以下,新設	m	1			単　50号
CVケーブル(600V架橋ﾎﾟﾘｹｰﾌﾞﾙ)	600V CV 5.5mm2,2心	m	1			単　51号
合計						
単価						円／m

1次単価表

単価使用年月	2021.04
歩掛適用年月	2021.04
労務調整係数	1.000-00000　0.0　0

単　18号	地中配線 管内	線種:CVｹｰﾌﾞﾙ(600V架橋ﾎﾟﾘｹｰﾌﾞﾙ), 心数:3心,CVｹｰﾌﾞﾙ規格:600V 2.0mm2 ×3C	単位	m	単位数量	1	単価	

名称・規格	条件	単位	数量	単価	金額	摘要
ｹｰﾌﾞﾙ及び電線配線	管内配線,20mm以下,新設	m	1			単　50号
CVケーブル(600V架橋ﾎﾟﾘｹｰﾌﾞﾙ)	600V CV　2mm2,3心	m	1			単　52号
合計						
単価						円／m

1次単価表

単価使用年月	2021.04
歩掛適用年月	2021.04
労務調整係数	1.000-00000　0.0　0

単　19号	地中配線 管内	線種:通信用ｹｰﾌﾞﾙ(着色識別ﾎﾟﾘｴﾁﾚﾝ絶縁ﾋﾞﾆﾙｼｰｽｹｰﾌﾞﾙ),対数:2対､ｹｰﾌﾞﾙ規格;FCPEV-S0.9-2P	単位	m	単位数量	1	単価	

名称・規格	条件	単位	数量	単価	金額	摘要
ｹｰﾌﾞﾙ及び電線配線	管内配線,10mm以下,新設	m	1			単　53号
通信ｹｰﾌﾞﾙ(着色識別ﾎﾟﾘ絶縁ﾋﾞﾆﾙｼｰｽｹｰﾌﾞﾙ) FCPEV-S 0.9-2P		m	1			
合計						
単価						円／m

1次単価表

単価使用年月	2021.04
歩掛適用年月	2021.04
労務調整係数	1.000-00000　0.0　0

単　20号	地中配線 管内	線種:CV複合ｹｰﾌﾞﾙ:心数:7心､ｹｰﾌﾞﾙ規格;CV5.5-2,2-4,E2	単位	m	単位数量	1	単価	

名称・規格	条件	単位	数量	単価	金額	摘要
ｹｰﾌﾞﾙ及び電線配線	管内配線,20mm以下,新設	m	1			単　50号
CV複合ｹｰﾌﾞﾙ 7C CV5.5sq-2C,2sq-4C,E2		m	1			
合計						
単価						円／m

1次単価表

単価使用年月	2021.04
歩掛適用年月	2021.04
労務調整係数	1.000-00000　0.0　0

単　21号	屋外配管	管種(文字入力):厚鋼電線管,径:28mm	単位	m	単位数量	1	単価	

名称・規格	条件	単位	数量	単価	金額	摘要
電線管敷設	厚鋼,36mm以下,新設,ｻﾄﾞﾙ留め,2m以上,補正なし	m	1			単　54号
厚鋼電線管(G)	呼び径 28,15%	m	1			単　55号
合計						
単価						円／m

1次単価表

単価使用年月	2021.04
歩掛適用年月	2021.04
労務調整係数	1.000-00000　0.0　0

単　22号	屋外配管	管種(文字入力):金属可とう電線管(ﾋﾞﾆﾙ被覆),径:30mm	単位	m	単位数量	1	単価	

名称・規格	条件	単位	数量	単価	金額	摘要
金属製可とう電線管敷設	38mm以下,新設	m	1			単　56号
配線・配管	配管各種,0%	m	1			単　57号
合計						
単価						円／m

1次単価表

単価使用年月	2021.04
歩掛適用年月	2021.04
労務調整係数	1.000-00000　0.0　0

単　23号	屋外配線 管内	線種:CVｹｰﾌﾞﾙ(600V架橋ﾎﾟﾘｹｰﾌﾞﾙ): 心数:2心,ｹｰﾌﾞﾙ規格;CV5.5sq-2C	単位	m	単位数量	1	単価	

名称・規格	条件	単位	数量	単価	金額	摘要
ｹｰﾌﾞﾙ及び電線配線	管内配線,20mm以下,新設	m	1			単　50号
CVｹｰﾌﾞﾙ CV5.5sq-2C		m	1			
合計						
単価						円／m

1次単価表

単価使用年月	2021.04
歩掛適用年月	2021.04
労務調整係数	1.000-00000　0.0　0

単　24号	屋外配線 管内	線種:CVｹｰﾌﾞﾙ(600V架橋ﾎﾟﾘｹｰﾌﾞﾙ): 心数:3心,ｹｰﾌﾞﾙ規格;CV2sq-3C	単位	m	単位数量	1	単価	

名称・規格	条件	単位	数量	単価	金額	摘要
ｹｰﾌﾞﾙ及び電線配線	管内配線,20mm以下,新設	m	1			単　50号
CVｹｰﾌﾞﾙ CV2sq-3C		m	1			
合計						
単価						円／m

1次単価表

単価使用年月	2021.04
歩掛適用年月	2021.04
労務調整係数	1.000-00000　0.0　0

単　25号	屋外配線 管内	線種:通信用ｹｰﾌﾞﾙ(着色識別ﾎﾟﾘｴﾁﾚﾝ 絶縁ﾋﾞﾆﾙｼｰｽｹｰﾌﾞﾙ):対数:2対,ｹｰﾌﾞﾙ 規格;FCPEV-S0.9-3P	単位	m	単位数量	1	単価	

名称・規格	条件	単位	数量	単価	金額	摘要
ｹｰﾌﾞﾙ及び電線配線	管内配線,10mm以下,新設	m	1			単　53号
CVV-Sｹｰﾌﾞﾙ FCPEV-S0.9-3P		m	1			
合計						
単価						円／m

1次単価表

単価使用年月	2021.04
歩掛適用年月	2021.04
労務調整係数	1.000-00000　0.0　0

単　26号	屋外配線 露出	線種:CV複合ｹｰﾌﾞﾙ:心数:7心,ｹｰﾌﾞﾙ 規格;CV5.5-2,2-4,E2	単位	m	単位数量	1	単価	

名称・規格	条件	単位	数量	単価	金額	摘要
ｹｰﾌﾞﾙ及び電線配線	露出配線,20mm以下,新設	m	1			単　58号
CV複合ｹｰﾌﾞﾙ 7C CV5.5sq-2C,2sq-4C,E2		m	1			
合計						
単価						円／m

1次単価表

単価使用年月	2021.04
歩掛適用年月	2021.04
労務調整係数	1.000-00000　0.0　0

単　27号	ﾌﾟﾙﾎﾞｯｸｽ設置	規格(文字入力):ｽﾃﾝﾚｽ製,防水,寸法(文字入力):400×400×300	単位	個	単位数量	1	単価	

名称・規格	条件	単位	数量	単価	金額	摘要
ﾌﾟﾙﾎﾞｯｸｽ設置	各種,新設,40cm,40cm,30cm	個	1			単　60号
材料費(個)		個	1			単　61号
材料費(個)		個	4			単　62号
合計						
単価						円／個

1次単価表

単価使用年月	2021.04
歩掛適用年月	2021.04
労務調整係数	1.000-00000　0.0　0

単　28号	ﾌﾟﾙﾎﾞｯｸｽ設置	規格(文字入力):ｽﾃﾝﾚｽ製,防水,寸法(文字入力):300×300×300	単位	個	単位数量	1	単価	

名称・規格	条件	単位	数量	単価	金額	摘要
ﾌﾟﾙﾎﾞｯｸｽ設置	各種,新設,30cm,30cm,30cm	個	1			単　63号
材料費(個)		個	1			単　64号
材料費(個)		個	4			単　62号
合計						
単価						円／個

1次単価表

単価使用年月	2021.04
歩掛適用年月	2021.04
労務調整係数	1.000-00000　0.0　0

単　29号	ﾌﾟﾙﾎﾞｯｸｽ設置	規格(文字入力):ｽﾃﾝﾚｽ製,防水,寸法(文字入力):200×200×200	単位	個	単位数量	1	単価	

名称・規格	条件	単位	数量	単価	金額	摘要
ﾌﾟﾙﾎﾞｯｸｽ設置	各種,新設,20cm,20cm,20cm	個	1			単　65号
材料費(個)		個	1			単　66号
材料費(個)		個	4			単　62号
合計						
単価						円／個

1次単価表

単価使用年月	2021.04
歩掛適用年月	2021.04
労務調整係数	1.000-00000　0.0　0

単　30号	ﾌﾟﾚｷｬｽﾄﾊﾝﾄﾞﾎｰﾙ設置	型式(文字入力):国土交通省型､H2-9,PK2-60鉄蓋付,寸法(文字入力):900×900×900	単位	個所	単位数量	1	単価	

名称・規格	条件	単位	数量	単価	金額	摘要
基礎砕石	7.5cmを超え12.5cm以下,再生ｸﾗｯｼｬﾗﾝ 40～0,全ての費用	m2	1			
ﾌﾟﾚｷｬｽﾄﾏﾝﾎｰﾙ	据付,2000kg/基以下,無しまたは円形断面以外,全ての費用	基	1			
合計						
単価						円／個所

1次単価表

単価使用年月	2021.04
歩掛適用年月	2021.04
労務調整係数	1.000-00000　0.0　0

単　31号	現場打ちﾊﾝﾄﾞﾎｰﾙ設置 ｺﾝｸﾘｰﾄ:18-8-25(高炉)W/C≦60%	型式(文字入力):坑内ﾊﾝﾄﾞﾎｰﾙ,寸法(文字入力):1000×600×540	単位	個所	単位数量	1	単価	

名称・規格	条件	単位	数量	単価	金額	摘要
型枠	一般型枠,小型構造物	m2	3			
鉄筋工[市場単価]	SD345 D16～25,一般構造物,10t未満,無,無,有,無,補正無(鉄筋割合10%未満含む),補正無(一般構造物)	t	0.002			単　67号
ｺﾝｸﾘｰﾄ	小型構造物,人力打設,18-8-25(高炉),一般養生,無し,全ての費用	m3	0.1			
材料費(枚)		枚	1			単　68号
合計						
単価						円／個所

1次単価表

単価使用年月	2021.04
歩掛適用年月	2021.04
労務調整係数	1.000-00000　0.0　0

単　32号	電光標識設置	4文字1段,単色LED,屋外防雨型,制御装置含む	単位	面	単位数量	1	単価	

名称・規格	条件	単位	数量	単価	金額	摘要
電光標識据付 表示装置(制御装置含む)		台	1			単　69号
電光標識調整 表示装置(制御装置含む)		台	1			単　70号
合計						
単価						円／面

1次単価表

単価使用年月	2021.04
歩掛適用年月	2021.04
労務調整係数	1.000-00000　0.0　0

単　33号	高所作業車	垂直昇降,ﾌﾟﾗｯﾄﾌｫｰﾑ型,9.9m×1000kg	単位	日	単位数量	1	単価	

名称・規格	条件	単位	数量	単価	金額	摘要
高所作業車[ﾄﾗｯｸ架装･垂直昇降] ﾌﾟﾗｯﾄﾌｫｰﾑ型 9.9m×1000kg	20,岩石工の割増対象にしない,良好,3.7時間,交替制を適用しない,0,しない,しない,5.2時間	日	1			単　71号
合計						
単価						円／日

1次単価表

単価使用年月	2021.04
歩掛適用年月	2021.04
労務調整係数	1.000-00000　0.0　0

単　34号	交通誘導警備員	B	単位	人日	単位数量	1	単価	

名称・規格	条件	単位	数量	単価	金額	摘要
交通誘導警備員B		人日	1			単　72号
合計						
単価						円／人日

２次単価表

単価使用年月	2021.04
歩掛適用年月	2021.04
労務調整係数	1.000-00000　0.0　0

単　35号	自動点滅器取付(ﾄﾝﾈﾙ用受光部)	受光部,新設	単位	台	単位数量	1	単価	

名称・規格	条件	単位	数量	単価	金額	摘要
電工		人				
諸雑費(まるめ)		式	1			
合計						
単価						円／台

２次単価表

単価使用年月	2021.04
歩掛適用年月	2021.04
労務調整係数	1.000-00000　0.0　0

単　36号	自動点滅器取付(ﾄﾝﾈﾙ用制御部)	制御部,新設	単位	組	単位数量	1	単価	

名称・規格	条件	単位	数量	単価	金額	摘要
電工		人				
諸雑費(まるめ)		式	1			
合計						
単価						円／組

２次単価表

単価使用年月	2021.04
歩掛適用年月	2021.04
労務調整係数	1.000-00000　0.0　0

単　37号	ﾄﾝﾈﾙ照明器具取付	LED灯ﾌﾟﾚｽ型,新設,壁面方式	単位	台	単位数量	1	単価	

名称・規格	条件	単位	数量	単価	金額	摘要
電工		人				
普通作業員		人				
諸雑費(まるめ)		式	1			
合計						
単価						円／台

２次単価表

単価使用年月	2021.04
歩掛適用年月	2021.04
労務調整係数	1.000-00000　0.0　0

単　38号	道路照明灯建柱	GL8～12m 質量350kg以下,割増なし	単位	基	単位数量	10	単価	

名称・規格	条件	単位	数量	単価	金額	摘要
電工		人				
普通作業員		人				
照明ﾎﾟｰﾙ		本	10			
ｱﾝｶｰﾎﾞﾙﾄ		組	10			
ﾄﾗｯｸｸﾚｰﾝ[油圧伸縮ｼﾞﾌﾞ型] 4.9t吊		日	1.7			
諸雑費(まるめ)		式	1			
合計						
単価						円／基

２次単価表

単価使用年月	2021.04
歩掛適用年月	2021.04
労務調整係数	1.000-00000　0.0　0

単　39号	照明用ﾃｰﾊﾟｰﾎﾟｰﾙ (鋼製)(建電協型)10m露出型	IS10B-C(ﾍﾞｰｽ露出型 めっき)	単位	本	単位数量	1	単価	

名称・規格	条件	単位	数量	単価	金額	摘要
直線ﾃｰﾊﾟｰﾎﾟｰﾙ10m(一灯用一律連接) IS10B-C(ﾍﾞｰｽ露出型 めっき)		本	1			
合計						
単価						円／本

２次単価表

単価使用年月	2021.04
歩掛適用年月	2021.04
労務調整係数	1.000-00000　0.0　0

単　40号	照明器具取付	照明器具取付,新設,持込	単位	台	単位数量	10	単価	

名称・規格	条件	単位	数量	単価	金額	摘要
電工		人				
普通作業員		人				
高所作業車[ﾄﾗｯｸ架装･伸縮ﾌﾞｰﾑ] ﾊﾞｽｹｯﾄ型 12m×200kg×2名	0,岩石工の割増対象にしない,普通,0時間,交替制を適用しない,0,しない,しない,0時間	時間				単　73号
諸雑費(まるめ)		式	1			
合計						
単価						円／台

２次単価表

単価使用年月	2021.04
歩掛適用年月	2021.04
労務調整係数	1.000-00000　0.0　0

単　41号	自動点滅器取付(ﾎﾟｰﾙ取付)	自動点滅器(ﾎﾟｰﾙ取付),新設	単位	個	単位数量	10	単価	

名称・規格	条件	単位	数量	単価	金額	摘要
電工		人				
諸雑費(まるめ)		式	1			
合計						
単価						円／個

２次単価表

単価使用年月	2021.04
歩掛適用年月	2021.04
労務調整係数	1.000-00000　0.0　0

単　42号	自立型分電盤取付	自立型分電盤,新設	単位	面	単位数量	1	単価	

名称・規格	条件	単位	数量	単価	金額	摘要
電気通信技術者		人				
電工		人				
普通作業員		人				
諸雑費(まるめ)		式	1			
合計						
単価						円／面

２次単価表

単価使用年月	2021.04
歩掛適用年月	2021.04
労務調整係数	1.000-00000　0.0　0

単　43号	接地設置	D種接地,補正なし	単位	極	単位数量	1	単価	

名称・規格	条件	単位	数量	単価	金額	摘要
電工		人				
普通作業員		人				
諸雑費(まるめ)		式	1			
合計						
単価						円／極

２次単価表

単価使用年月	2021.04
歩掛適用年月	2021.04
労務調整係数	1.000-00000　0.0　0

単　44号	材料費(本)		単位	本	単位数量	1	単価	
名称・規格		条件	単位	数量	単価	金額	摘要	
材料費			本	1				
合計								
単価							円／本	

２次単価表

単価使用年月	2021.04
歩掛適用年月	2021.04
労務調整係数	1.000-00000　0.0　0

単　45号	材料費(組)		単位	組	単位数量	1	単価	
名称・規格		条件	単位	数量	単価	金額	摘要	
材料費			組	1				
合計								
単価							円／組	

２次単価表

単価使用年月	2021.04
歩掛適用年月	2021.04
労務調整係数	1.000-00000　0.0　0

単　46号	ｺﾝｸﾘｰﾄ柱建柱	ｺﾝｸﾘｰﾄ柱10m以下,新設	単位	本	単位数量	1	単価	

名称・規格	条件	単位	数量	単価	金額	摘要
ｺﾝｸﾘｰﾄ柱 電力仕様 10m-19cm-3.5kN		本	1			
電工		人				
普通作業員		人				
諸雑費(まるめ)		式	1			
合計						
単価						円／本

２次単価表

単価使用年月	2021.04
歩掛適用年月	2021.04
労務調整係数	1.000-00000　0.0　0

単　47号	支線取付	ｽﾃｰﾌﾞﾛｯｸ(1号38口以下),新設,巻付ｸﾞﾘｯﾌﾟあり	単位	本	単位数量	1	単価	

名称・規格	条件	単位	数量	単価	金額	摘要
電工		人				
普通作業員		人				
諸雑費(まるめ)		式	1			
合計						
単価						円／本

２次単価表

単価使用年月	2021.04
歩掛適用年月	2021.04
労務調整係数	1.000-00000　0.0　0

単　48号	波付硬質合成樹脂管(FEP)敷設	構内地中 50mm以下,新設,FEP 30mm, 1条,0%	単位	m	単位数量	100	単価	

名称・規格	条件	単位	数量	単価	金額	摘要
電工		人				
波付硬質ﾎﾟﾘｴﾁﾚﾝ電線管 FEP 30mm		m	100			
諸雑費(まるめ)		式	1			
合計						
単価						円／m

２次単価表

単価使用年月	2021.04
歩掛適用年月	2021.04
労務調整係数	1.000-00000　0.0　0

単　49号	波付硬質合成樹脂管(FEP)敷設	構内地中 50mm以下,新設,FEP 50mm, 1条,0%	単位	m	単位数量	100	単価	

名称・規格	条件	単位	数量	単価	金額	摘要
電工		人				
波付硬質ﾎﾟﾘｴﾁﾚﾝ電線管 FEP 50mm		m	100			
諸雑費(まるめ)		式	1			
合計						
単価						円／m

２次単価表

単価使用年月	2021.04
歩掛適用年月	2021.04
労務調整係数	1.000-00000　0.0　0

単　50号	ｹｰﾌﾞﾙ及び電線配線	管内配線,20mm以下,新設	単位	m	単位数量	100	単価	

名称・規格	条件	単位	数量	単価	金額	摘要
電工		人				
諸雑費(まるめ)		式	1			
合計						
単価						円／m

２次単価表

単価使用年月	2021.04
歩掛適用年月	2021.04
労務調整係数	1.000-00000　0.0　0

単　51号	CVケーブル(600V架橋ﾎﾟﾘｹｰﾌﾞﾙ)	600V CV 5.5mm2,2心	単位	m	単位数量	1	単価	

名称・規格	条件	単位	数量	単価	金額	摘要
架橋ﾎﾟﾘ絶縁ﾋﾞﾆﾙｼｰｽｹｰﾌﾞﾙ 600V(CV)5.5mm22心		m	1			
合計						
単価						円／m

２次単価表

単価使用年月	2021.04
歩掛適用年月	2021.04
労務調整係数	1.000-00000　0.0　0

単　52号	CVケーブル(600V架橋ﾎﾟﾘｹｰﾌﾞﾙ)	600V CV　2mm2,3心	単位	m	単位数量	1	単価	

名称・規格	条件	単位	数量	単価	金額	摘要
架橋ﾎﾟﾘ絶縁ﾋﾞﾆﾙｼｰｽｹｰﾌﾞﾙ 600V(CV)2.0mm23心		m	1			
合計						
単価						円／m

２次単価表

単価使用年月	2021.04
歩掛適用年月	2021.04
労務調整係数	1.000-00000　0.0　0

単　53号	ｹｰﾌﾞﾙ及び電線配線	管内配線,10mm以下,新設	単位	m	単位数量	100	単価	

名称・規格	条件	単位	数量	単価	金額	摘要
電工		人				
諸雑費(まるめ)		式	1			
合計						
単価						円／m

２次単価表

単価使用年月	2021.04
歩掛適用年月	2021.04
労務調整係数	1.000-00000　0.0　0

単　54号	電線管敷設	厚鋼,36mm以下,新設,ｻﾄﾞﾙ留め,2m以上,補正なし	単位	m	単位数量	100	単価	

名称・規格	条件	単位	数量	単価	金額	摘要
電工		人				
諸雑費(まるめ)		式	1			
合計						
単価						円／m

２次単価表

単価使用年月	2021.04
歩掛適用年月	2021.04
労務調整係数	1.000-00000　0.0　0

単　55号	厚鋼電線管(G)	呼び径 28,15%	単位	m	単位数量	1	単価	

名称・規格	条件	単位	数量	単価	金額	摘要
厚鋼電線管 G28		m	1			
附属品費		式	1			
合計						
単価						円／m

２次単価表

単価使用年月	2021.04
歩掛適用年月	2021.04
労務調整係数	1.000-00000　0.0　0

単　56号	金属製可とう電線管敷設	38mm以下,新設	単位	m	単位数量	100	単価	

名称・規格	条件	単位	数量	単価	金額	摘要
電工		人				
諸雑費(まるめ)		式	1			
合計						
単価						円／m

２次単価表

単価使用年月	2021.04
歩掛適用年月	2021.04
労務調整係数	1.000-00000　0.0　0

単　57号	配線・配管	配管各種,0%	単位	m	単位数量	1	単価	

名称・規格	条件	単位	数量	単価	金額	摘要
材料費 金属可とう電線管　＃30		m	1			
合計						
単価						円／m

２次単価表

単価使用年月	2021.04
歩掛適用年月	2021.04
労務調整係数	1.000-00000　0.0　0

単　58号	ｹｰﾌﾞﾙ及び電線配線	露出配線,20mm以下,新設	単位	m	単位数量	100	単価	

名称・規格	条件	単位	数量	単価	金額	摘要
電工		人				
諸雑費(まるめ)		式	1			
合計						
単価						円／m

２次単価表

単価使用年月	2021.04
歩掛適用年月	2021.04
労務調整係数	1.000-00000　0.0　0

単　59号	埋設標識ｼｰﾄ設置 2倍、W=300mm,ﾎﾟﾘｴﾁﾚﾝｸﾛｽ		単位	m	単位数量	1	単価	

名称・規格	条件	単位	数量	単価	金額	摘要
埋設標識シート敷設	埋設標識ｼｰﾄ敷設	m	1			単　74号
埋設標識ｼｰﾄ	300mm×50m 2倍	巻	0.02			単　75号
合計						
単価						円／m

２次単価表

単価使用年月	2021.04
歩掛適用年月	2021.04
労務調整係数	1.000-00000　0.0　0

単　60号	ﾌﾟﾙﾎﾞｯｸｽ設置	各種,新設,40cm,40cm,30cm	単位	個	単位数量	1	単価	

名称・規格	条件	単位	数量	単価	金額	摘要
電工		人				
諸雑費(まるめ)		式	1			
合計						
単価						円／個

２次単価表

単価使用年月	2021.04
歩掛適用年月	2021.04
労務調整係数	1.000-00000　0.0　0

単　61号	材料費(個)		単位	個	単位数量	1	単価	

名称・規格	条件	単位	数量	単価	金額	摘要
材料費		個	1			
合計						
単価						円／個

２次単価表

単価使用年月	2021.04
歩掛適用年月	2021.04
労務調整係数	1.000-00000　0.0　0

単　62号	材料費(個)		単位	個	単位数量	1	単価	
名称・規格		条件	単位	数量	単価	金額	摘要	
材料費			個	1				
合計								
単価							円／個	

２次単価表

単価使用年月	2021.04
歩掛適用年月	2021.04
労務調整係数	1.000-00000　0.0　0

単　63号	ﾌﾟﾙﾎﾞｯｸｽ設置	各種,新設,30cm,30cm,30cm	単位	個	単位数量	1	単価	
名称・規格		条件	単位	数量	単価	金額	摘要	
電工			人					
諸雑費(まるめ)			式	1				
合計								
単価							円／個	

２次単価表

単価使用年月	2021.04
歩掛適用年月	2021.04
労務調整係数	1.000-00000　0.0　0

単　64号	材料費(個)		単位	個	単位数量	1	単価	
名称・規格		条件	単位	数量	単価	金額	摘要	
材料費			個	1				
合計								
単価							円／個	

２次単価表

単価使用年月	2021.04
歩掛適用年月	2021.04
労務調整係数	1.000-00000　0.0　0

単　65号	ﾌﾟﾙﾎﾞｯｸｽ設置	各種,新設,20cm,20cm,20cm	単位	個	単位数量	1	単価	
名称・規格		条件	単位	数量	単価	金額	摘要	
電工			人					
諸雑費(まるめ)			式	1				
合計								
単価							円／個	

２次単価表

単価使用年月	2021.04
歩掛適用年月	2021.04
労務調整係数	1.000-00000　0.0　0

単　66号	材料費(個)		単位	個	単位数量	1	単価	

名称・規格	条件	単位	数量	単価	金額	摘要
材料費		個	1			
合計						
単価						円／個

２次単価表

単価使用年月	2021.04
歩掛適用年月	2021.04
労務調整係数	1.000-00000　0.0　0

単　67号	鉄筋工[市場単価]	SD345 D16～25,一般構造物,10t未満,無,無,有,無,補正無(鉄筋割合10%未満含む),補正無(一般構造物)	単位	t	単位数量	1	単価	

名称・規格	条件	単位	数量	単価	金額	摘要
鉄筋ｺﾝｸﾘｰﾄ用棒鋼 SD345 D16～25		t	1.03			
鉄筋工 加工･組立共 一般構造物		t	1			
諸雑費(まるめ)		式	1			
合計						
単価						円／t

２次単価表

単価使用年月	2021.04
歩掛適用年月	2021.04
労務調整係数	1.000-00000　0.0　0

単　68号	材料費(枚)		単位	枚	単位数量	1	単価	

名称・規格	条件	単位	数量	単価	金額	摘要
材料費		枚	1			
合計						
単価						円／枚

２次単価表

単価使用年月	2021.04
歩掛適用年月	2021.04
労務調整係数	1.000-00000　0.0　0

単　69号	電光標識据付 表示装置(制御装置含む)		単位	台	単位数量	1	単価	

名称・規格	条件	単位	数量	単価	金額	摘要
電気通信技術員		人	0.75			
電工		人	0.5			
普通作業員		人	1			
ﾄﾗｯｸｸﾚｰﾝ[油圧伸縮ｼﾞﾌﾞ型] 4.9t吊		日	0.13			
諸雑費(まるめ)		式	1			
合計						
単価						円／台

２次単価表

単価使用年月	2021.04
歩掛適用年月	2021.04
労務調整係数	1.000-00000　0.0　0

単　70号	電光標識調整 表示装置(制御装置含む)		単位	台	単位数量	1	単価	

名称・規格	条件	単位	数量	単価	金額	摘要
電気通信技術者		人	1			
電気通信技術員		人	0.75			
諸雑費(まるめ)		式	1			
合計						
単価						円／台

２次単価表

単価使用年月	2021.04
歩掛適用年月	2021.04
労務調整係数	1.000-00000　0.0　0

単　71号	高所作業車[ﾄﾗｯｸ架装･垂直昇降] ﾌﾟﾗｯﾄﾌｫｰﾑ型 9.9m×1000kg	20,岩石工の割増対象にしない,良好,3.7時間,交替制を適用しない,0,しない,しない,5.2時間	単位	日	単位数量	1	単価	

名称・規格	条件	単位	数量	単価	金額	摘要
運転手(一般)		人				
軽油 1.2号		L	19			
高所作業車[ﾄﾗｯｸ架装･垂直昇降] ﾌﾟﾗｯﾄﾌｫｰﾑ型 9.9m×1000kg	機械条件:供用　持込,供用日当り運転時間:3.7ｈ,運転日当り運転時間:5.2ｈ	供用日				
諸雑費(まるめ)		式	1			
合計						
単価						円／日

２次単価表

単価使用年月	2021.04
歩掛適用年月	2021.04
労務調整係数	1.000-00000　0.0　0

単　72号	交通誘導警備員B		単位	人日	単位数量	1	単価	

名称・規格	条件	単位	数量	単価	金額	摘要
交通誘導警備員B		人				
諸雑費(まるめ)		式	1			
合計						
単価						円／人日

3次単価表

単価使用年月	2021.04
歩掛適用年月	2021.04
労務調整係数	1.000-00000　0.0　0

単　73号	高所作業車[ﾄﾗｯｸ架装･伸縮ﾌﾞｰﾑ] ﾊﾞｽｹｯﾄ型 12m×200kg×2名	0,岩石工の割増対象にしない,普通, 0時間,交替制を適用しない,0,しない,しない,0時間	単位	時間	単位数量	1	単価	

名称・規格	条件	単位	数量	単価	金額	摘要
運転手(特殊)		人				
軽油 1.2号		L	4.2			
高所作業車[ﾄﾗｯｸ架装･伸縮ﾌﾞｰﾑ] ﾊﾞｽｹｯﾄ型 12m×200kg×2名		時間				
諸雑費(まるめ)		式	1			
合計						
単価						円／時間

３次単価表

単価使用年月	2021.04
歩掛適用年月	2021.04
労務調整係数	1.000-00000　0.0　0

単　74号	埋設標識シート敷設	埋設標識ｼｰﾄ敷設	単位	m	単位数量	100	単価	

名称・規格	条件	単位	数量	単価	金額	摘要
電工		人				
諸雑費(まるめ)		式	1			
合計						
単価						円／m

３次単価表

単価使用年月	2021.04
歩掛適用年月	2021.04
労務調整係数	1.000-00000　0.0　0

単　75号	埋設標識ｼｰﾄ	300mm×50m 2倍	単位	巻	単位数量	1	単価	

名称・規格	条件	単位	数量	単価	金額	摘要
埋設標識ｼｰﾄ 300mm×50m 2倍		巻	1			
合計						
単価						円／巻

機労材集計リスト（機械）

工事名	Ｒ３三土　国道４３９号　三・東祖谷下瀬　トンネル照明施設工事					
単価コード	名　称	規　格	単位	数量	金額	摘要
L001010007	ﾊﾞｯｸﾎｳ(ｸﾛｰﾗ)[標準]	山積0.8m3(平積0.6m3)	日	0.016	152	
L001120001	ﾄﾗｯｸｸﾚｰﾝ[油圧伸縮ｼﾞﾌﾞ型]	4.9t吊	日	0.6	17,520	
M000202062	ﾊﾞｯｸﾎｳ(ｸﾛｰﾗ)[標準･ｸﾚｰﾝ機能付き]	排ｶﾞｽ型(第1次) 山積0.45m3 2.9t吊	供用日	0.386	4,164	
M000202096	ﾊﾞｯｸﾎｳ(ｸﾛｰﾗ)[後方超小旋回型]	排ｶﾞｽ型(第2次) 山積0.28m3	供用日	1.255	11,207	
M000301002	ﾀﾞﾝﾌﾟﾄﾗｯｸ[ｵﾝﾛｰﾄﾞ･ﾃﾞｨｰｾﾞﾙ]	4t積級	供用日	0.316	2,275	
M000433002	高所作業車[ﾄﾗｯｸ架装･伸縮ﾌﾞｰﾑ]	ﾊﾞｽｹｯﾄ型 12m×200kg×2名	時間	1.8	4,644	
M000433009	高所作業車[ﾄﾗｯｸ架装･垂直昇降]	ﾌﾟﾗｯﾄﾌｫｰﾑ型 9.9m×1000kg	供用日	42.3	307,521	
M000806001	ﾗﾝﾏ	質量60～80kg	供用日	0.534	274	
	合計額				347,757	

見積単価一覧表

工事名	R3三土　国道439号　三・東祖谷下瀬　トンネル照明施設工事			
名称	規格	単位	単価	備考
照明分電盤	屋外自立 800×1800×350	面	2,820,000	
自動調光装置	制御部-照明分電盤内取付 受光部(照度式)-引込柱取付	台	1,280,000	
トンネル照明器具	基本照明 LXRA1/2-25W-2 常時点灯	台	179,000	
トンネル照明器具	基本E照明 ELXRA1/2-25W-2 常時点灯 蓄電池内蔵	台	231,000	
トンネル照明器具	入口照明 LZRD165-140W-2 晴曇天時点灯,電源装置(別置)	台	244,000	
トンネル照明器具	入口照明 LZRD165-105W-2 晴曇天時点灯,電源装置(別置)	台	183,000	
トンネル照明器具	入口照明 LZRD165-70W-2 晴曇天時点灯,電源装置(別置)	台	150,000	
トンネル照明器具	入口照明 LZRD165-35W-2 晴曇天時点灯,電源装置(別置)	台	130,000	
道路照明器具	坑外灯 LZRD160-55ＩW-3 灯具・ランプ・電源装置	基	160,000	
照明器具取付金具	基本照明 SUS304,t=4mm	組	31,000	
照明器具取付金具	入口照明 SUS304,t=4mm	組	31,000	

見積単価一覧表

工事名	R3三土　国道439号　三･東祖谷下瀬 トンネル照明施設工事			
名称	規格	単位	単価	備考
銘板	ﾄﾝﾈﾙ照明器具用管理銘板 50×150×3t(ｱｸﾘﾙ製)	枚	2,000	
落下防止金具	落下防止ﾜｲﾔｰφ3mm以上 ｼﾞｬｯｸﾙ等	組	3,000	
電光標識	4文字1段,単色LED,屋外防雨型 制御装置含む	面	1,660,000	
警戒表示板取付金具	天井吊り下げ式 M16×120アンカー付き	組	125,000	
落下防止金具	落下防止チェーン ｼﾞｬｯｸﾙ.ｱｲﾎﾞﾙﾄ,ｱﾝｶｰ含む	ｾｯﾄ	26,000	
ワイヤーアンカー	SUS製、M10×80	個	800	
複合CV7C(5.5-2C+2-5C)		m	1,430	
分岐処理	CV複合7C→CV2-3C (L=2m)	ヶ所	20,000	
分岐処理	CV複合7C→CV2-5C (L=2m)	ヶ所	27,000	
終端処理費		ヶ所	11,000	

R3三土　国道439号　三・東祖谷下瀬　トンネル照明施設工事

一般国道439号

三好市東祖谷下瀬

数　量　計　算　書

設備名　　トンネル照明設備
施工場所（仮称)落合2号トンネル

【機器製作工】　数量表

設備名	場所	作業	種別	名称	規格	内訳	数量	単位	備考
トンネル照明設備	(仮称)落合2号トンネル	製作	盤類	照明分電盤	屋外自立型	800×1800×350	1	面	
			盤類	自動調光装置	自動調光装置	制御部	1	台	分電盤内組込
			盤類	自動調光装置	自動調光装置	受光部、照度式	1	台	引込柱取付
			トンネル照明器具	基本照明	25W	常時点灯	8	台	一般形
			トンネル照明器具	基本照明	25W	常時点灯　蓄電池内蔵	2	台	一般形
			トンネル照明器具	入口部照明	140W	晴曇天時点灯　電源装置(別置)	2	台	調光形
			トンネル照明器具	入口部照明	105W	晴曇天時点灯　電源装置(別置)	9	台	調光形
			トンネル照明器具	入口部照明	70W	晴曇天時点灯　電源装置(別置)	9	台	調光形
			トンネル照明器具	入口部照明	35W	晴曇天時点灯　電源装置(別置)	10	台	調光形
			道路照明器具	坑外灯	55W	灯具・ランプ・電源装置	2	基	
			警戒標示板	電光標識	LED表示板	4文字1段 単色LED　屋外防雨型	2	面	
			警戒標示板	電光標識	制御器	屋外壁掛型　屋外防雨型	2	台	

【設備設置工】　数量表

設備名	施工場所	作業	施工方法	種別	名称	規格	数量	単位	備考
トンネル照明設備	(仮称)落合2号トンネル	設置	屋外	盤類	照明分電盤	屋外自立型 800×1800×350	1	面	
				(分電盤基礎)	掘削	(1箇所当り)	2.310	m3	
					埋戻	(1箇所当り)	1.818	m3	
					コンクリート	σ28≧18N/mm (1箇所当り)	0.455	m3	
					基礎砕石	RC-40 t=10cm (1箇所当り)	1.020	m2	
					型枠	(1箇所当り)	2.310	m2	
					アンカーボルト	M16×400L (1箇所当り)	4.000	本	
			屋外	盤類	自動調光装置	自動調光装置 制御部	1	台	分電盤内組込
			屋外	盤類	自動調光装置	自動調光装置 受光部、照度式	1	台	引込柱取付
			屋外	トンネル照明器具	基本照明	25W 常時点灯	8	台	一般形
			屋外	トンネル照明器具	基本照明	25W 常時点灯　蓄電池内蔵	2	台	一般形
			屋外	トンネル照明器具	入口部照明	140W 晴曇天時点灯　電源装置(別置)	2	台	調光形
			屋外	トンネル照明器具	入口部照明	105W 晴曇天時点灯　電源装置(別置)	9	台	調光形
			屋外	トンネル照明器具	入口部照明	70W 晴曇天時点灯　電源装置(別置)	9	台	調光形
			屋外	トンネル照明器具	入口部照明	35W 晴曇天時点灯　電源装置(別置)	10	台	調光形
			屋外	道路照明器具	坑外灯	55W 灯具・ランプ・電源装置	2	基	
			屋外	照明柱建柱	坑外灯支柱	IS10B-C 溶融亜鉛メッキ仕上げ	2	本	
					平鋼	FB50×t3.0 L=350mm	3.304	kg	8枚 1.18kg/m
					アンカーボルト	M24	4	本	
			屋外	取付部材	照明器具取付金具	SUS304,t4.0	10	組	基本照明
			屋外	取付部材	照明器具取付金具	SUS304,t4.0	30	組	入口照明
			屋外	取付部材	コンクリートアンカー	M10-70L(SUS)	280	本	基本照明×4+入口照明×8
			屋外	銘板	トンネル照明器具用管理銘板	50×150×3t (アクリル製)	40	枚	
			屋外	取付部材	コンクリートアンカー	M6-45(SUS)	80	本	
			屋外	取付部材	落下防止金具	落下防止ﾜｲﾔｰφ3以上, シャックル等	140	組	基本照明×2+入口照明×4
			屋外	取付部材	ワイヤーアンカー	M10×80L(SUS)	140	本	

【設備設置工】　数量表

設備名	施工場所	作業	施工方法	種別	名称	規格	数量	単位	備考
ハンドホール設置工	(仮称)落合2号トンネル	設置	屋外	トンネル照明設備	坑外ハンドホール	900×900×900	1	基	2000kg以下
					掘削	(1箇所当り)	3.443	m3	
					埋戻	(1箇所当り)	2.045	m3	
					基礎砕石	RC-40 t=10cm (1箇所当り)	1.538	m2	
			屋外	トンネル照明設備	坑内ハンドホール		2	基	
					ハンドホール蓋	800×400 N2K-8 (1箇所当り)	1	基	
					コンクリート	σ28≧18N/mm (1箇所当り)	0.116	m3	HH本体
					型枠	(1箇所当り)	2.340	m2	HH本体
					差筋	D16 (1箇所当り)	1.560	kg	4本
					コンクリート	σ28≧18N/mm (1箇所当り)	0.030	m3	現場打ち縁石
					型枠	(1箇所当り)	0.250	m2	現場打ち縁石
プルボックス設置工		設置	屋外	ボックス類	プルボックス	400×400×300 SUS,WP 半埋込形	1	個	PB-L1
			屋外	ボックス類	プルボックス	300×300×300 SUS,WP 半埋込形	2	個	PB-R1,R2
			屋外	取付部材	取付アンカー	M10×70 SUS	12	本	4本/箇所
電光標識設置工		設置	屋外	警戒標示板	電光標識	4文字1段 単色LED 屋外防雨型	2	面	取付金具含む
			屋外	警戒標示板	電光標識	屋外壁掛型 屋外防雨型	2	台	
			屋外	ボックス類	プルボックス	200×200×200 SUS,WP	2	個	
			屋外	取付部材	取付アンカー	M10×70 SUS	8	本	4本/箇所
引込柱設置工		設置	屋外	電気設備	引込柱		1	本	
					コンクリート柱	10-19-350	1	本	
					コンクリート根かせ	電力型バンド付 240×1200	1	個	
					足場ボルト		15	本	
					引留バンド	4BD-HC-17	1	個	
					支線バンド	3BD-HC-17	1	個	
					ポール底板	No.2	1	枚	
					配管支持金具	IBT-312	7	個	
					受光部用取付バンド	IBT-208	2	個	
					異種管接続材	FEP30/G28	2	個	

【設備設置工】　数量表

設備名	施工場所	作業	施工方法	種別	名称	規格	数量	単位	備考
支線設置工	(仮称)落合2号トンネル	設置	屋外	電気設備	支線		1	本	
					支線	亜鉛メッキ鋼より線　第1種	1	本	
					支線ブロック	ロッド付　500×300	1	個	
					玉碍子		1	個	
					支線ガード		1	本	

【 数 量 総 括 表 】

工 種	設 備 名	施工場所	作 業	施工方法	種 別	名 称	規 格	数 量	単 位	備 考
配管工	トンネル照明設備	(仮称)落合2号トンネル	新設	屋外露出	電線管	厚鋼電線管	G28	34.4	m	
				屋外露出	電線管	金属可とう電線管	＃30	3.8	m	
				屋外露出	配管支持材	クランプベース	KBS-LA	12.0	個	
				材料	支持材	ケーブルクランプ	KCS-30	12.0	個	
				材料	付属品	ｴﾝﾄﾗﾝｽｷｬｯﾌﾟ	G28	2.0	個	
				材料	配管部材	ﾎﾞｯｸｽｺﾈｸﾀｰ	＃30用	6.0	個	
				材料	付属品	ﾕﾆｵﾝｶｯﾌﾟﾘﾝｸﾞ	＃30用	6.0	個	
				地中埋設	電線管	波付硬質合成樹脂管	FEP30	33.6	m	
				地中埋設	電線管	波付硬質合成樹脂管	FEP50	32.0	m	
				Co埋設	電線管	波付硬質合成樹脂管	FEP50	18.4	m	施工済
				Co埋設	電線管	波付硬質合成樹脂管	FEP30	8.2	m	施工済

【数 量 総 括 表】

工 種	設 備 名	施工場所	作 業	施工方法	種 別	名 称	規 格	数 量	単 位	備 考
配線工	トンネル照明設備	(仮称)落合2号トンネル	新設	屋外管内	電力ケーブル	CVケーブル	CV5.5sq-2C	9.0	m	仕上外径:φ13.5
				屋外管内	電力ケーブル	CVV-Sケーブル	FCPEV-S0.9-3P	6.0	m	仕上外径:φ7.7
				屋外管内	電力ケーブル	CVケーブル	CV2sq-3C	9.2	m	仕上外径:φ11.0
				地中管内	電力ケーブル	CVケーブル	CV5.5sq-2C	6.0	m	仕上外径:φ13.5
				地中管内	電力ケーブル	CVV-Sケーブル	FCPEV-S0.9-3P	6.0	m	仕上外径:φ7.7
				地中管内	電力ケーブル	L側CV複合ケーブル7C	CV 5.5-2,2-4,E2	18.0	m	仕上外径:φ16.5
				地中管内	電力ケーブル	R側CV複合ケーブル7C	CV 5.5-2,2-4,E2	18.0	m	仕上外径:φ16.5
				地中管内	電力ケーブル	CVケーブル	CV2sq-3C	27.6	m	仕上外径:φ11.0
				Co埋設管内	電力ケーブル	L側CV複合ケーブル7C	CV 5.5-2,2-4,E2	8.7	m	仕上外径:φ16.5
				Co埋設管内	電力ケーブル	R側CV複合ケーブル7C	CV 5.5-2,2-4,E2	11.2	m	仕上外径:φ16.5
				Co埋設管内	電力ケーブル	CVケーブル	CV2sq-3C	9.2	m	仕上外径:φ11.0
				屋外露出	電力ケーブル	L側CV複合ケーブル7C	CV 5.5-2,2-4,E2	216.9	m	仕上外径:φ16.5
				屋外露出	配線部材	L側モールド分岐加工	7C:CV2sq-3C,2m付	6.0	箇所	
				屋外露出	配線部材	L側モールド分岐加工	7C:CV2sq-5C,2m付	15.0	箇所	
				屋外露出	配線部材	端末処理材	7C用	1.0	箇所	
				屋外露出	電力ケーブル	R側CV複合ケーブル7C	CV 5.5-2,2-4,E2	222.9	m	仕上外径:φ16.5
				屋外露出	配線部材	R側モールド分岐加工	7C:CV2sq-3C,2m付	6.0	箇所	
				屋外露出	配線部材	R側モールド分岐加工	7C:CV2sq-5C,2m付	15.0	箇所	
				屋外露出	配線支持材	クランプベース	KBS-MA	544.0	個	
				材料	支持材	ケーブルクランプ	KCVS-11	41.0	個	
				材料	支持材	ケーブルクランプ	KCVS-15A	30.0	個	
				材料	支持材	ケーブルクランプ	KCVS-18	473.0	個	

【 数 量 総 括 表 】

工 種	設 備 名	施工場所	作 業	施工方法	種 別	名 称	規 格	数 量	単 位	備 考
土工	トンネル照明設備	(仮称)落合2号トンネル	新設	管路土工	一般部	2条埋設	W370×H750	16.0	m	
						掘削	(1m当たり)	0.278	m3	
						保護砂	(1m当たり)	0.074	m3	
						埋戻	(1m当たり)	0.204	m3	
						埋設標識シート	(1m当たり)	1.000	m	
				管路土工	一般部	5～6条埋設	W520×H900	1.0	m	
						掘削	(1m当たり)	0.468	m3	
						保護砂	(1m当たり)	0.182	m3	
						埋戻	(1m当たり)	0.286	m3	
						埋設標識シート	(1m当たり)	1.000	m	
				管路土工	一般部	1条埋設	W350×H750	11.1	m	
						掘削	(1m当たり)	0.263	m3	
						保護砂	(1m当たり)	0.070	m3	
						埋戻	(1m当たり)	0.193	m3	
						埋設標識シート	(1m当たり)	1.000	m	
				管路土工	車道横断部	1条埋設	W350×H900	10.0	m	
						掘削	(1m当たり)	0.333	m3	
						保護砂	(1m当たり)	0.070	m3	
						埋戻	(1m当たり)	0.263	m3	
						埋設標識シート	(1m当たり)	1.000	m	
				合計	全体	掘削(床掘り)		11.2	m3	
						保護砂		2.8	m3	
						埋戻		8.3	m3	
						埋設標識シート	W=300m、2倍	38.1	m	

【 数 量 集 計 表 】

工種：配管工　　設備名：トンネル照明設備　　####　　作業：新設

施工方法	種　別	名　称	規　格	合 計	内訳																			
					1	2	3	4	5	6	7	8	9	10	11	12	13	14	15	16	17	18	19	20
屋外露出	電線管	厚鋼電線管	G28	34.4	8.0	5.0									8.0	2.7	8.0	2.7						
屋外露出	電線管	金属可とう電線管	＃30	3.8											1.7	0.2	1.7	0.2						
屋外露出	配管支持材	クランプベース	KBS-LA	12.0											6.0		6.0							
材料	支持材	ケーブルクランプ	KCS-30	12.0											6.0		6.0							
材料	付属品	ｴﾝﾄﾗﾝｽｷｬｯﾌﾟ	G28	2.0	1.0	1.0																		
材料	配管部材	ﾎﾞｯｸｽｺﾈｸﾀｰ	＃30用	6.0											2.0	1.0	2.0	1.0						
材料	付属品	ﾕﾆｵﾝｶｯﾌﾟﾘﾝｸﾞ	＃30用	6.0											2.0	1.0	2.0	1.0						
地中埋設	電線管	波付硬質合成樹脂管	FEP30	33.6			5.0	7.5					11.1	10.0										
地中埋設	電線管	波付硬質合成樹脂管	FEP50	32.0				5.0	27.0															
Co埋設	電線管	波付硬質合成樹脂管	FEP50	18.4						16.4	2.0													
Co埋設	電線管	波付硬質合成樹脂管	FEP30	8.2								8.2												

【 数 量 集 計 表 】

工種：配線工　　設備名：トンネル照明設備　　####　　作業：新設

施工方法	種　別	名　称	規　格	合 計	内訳																			
					1	2	3	4	5	6	7	8	9	10	11	12	13	14	15	16	17	18	19	20
屋外管内	電力ケーブル	CVケーブル	CV5.5sq-2C	9.0	9.0																			
屋外管内	電力ケーブル	CVV-Sケーブル	FCPEV-S0.9-3P	6.0		6.0																		
屋外管内	電力ケーブル	CVケーブル	CV2sq-3C	9.2													4.6	4.6						
地中管内	電力ケーブル	CVケーブル	CV5.5sq-2C	6.0			3.5	2.5																
地中管内	電力ケーブル	CVV-Sケーブル	FCPEV-S0.9-3P	6.0			3.5	2.5																
地中管内	電力ケーブル	L側CV複合ケーブル7C	CV 5.5-2,2-4,E2	18.0				3.5	14.5															
地中管内	電力ケーブル	R側CV複合ケーブル7C	CV 5.5-2,2-4,E2	18.0				3.5	14.5															
地中管内	電力ケーブル	CVケーブル	CV2sq-3C	27.6				3.5							12.6	11.5								
Co埋設管内	電力ケーブル	L側CV複合ケーブル7C	CV 5.5-2,2-4,E2	8.7						8.7														
Co埋設管内	電力ケーブル	R側CV複合ケーブル7C	CV 5.5-2,2-4,E2	11.2						8.7		2.5												
Co埋設管内	電力ケーブル	CVケーブル	CV2sq-3C	9.2										9.2										
屋外露出	電力ケーブル	L側CV複合ケーブル7C	CV 5.5-2,2-4,E2	216.9							216.9													
屋外露出	配線部材	L側モールド分岐加工	7C:CV2sq-3C,2m付	6.0							5.0							1.0						
屋外露出	配線部材	L側モールド分岐加工	7C:CV2sq-5C,2m付	15.0							15.0													
屋外露出	配線部材	端末処理材	7C用	1.0							1.0													
屋外露出	電力ケーブル	R側CV複合ケーブル7C	CV 5.5-2,2-4,E2	222.9									222.9											
屋外露出	配線部材	R側モールド分岐加工	7C:CV2sq-3C,2m付	6.0									5.0				1.0							
屋外露出	配線部材	R側モールド分岐加工	7C:CV2sq-5C,2m付	15.0									15.0											
屋外露出	配線支持材	クランプベース	KBS-MA	544.0							269.0		275.0											
材料	支持材	ケーブルクランプ	KCVS-11	41.0							20.0		21.0											
材料	支持材	ケーブルクランプ	KCVS-15A	30.0							15.0		15.0											
材料	支持材	ケーブルクランプ	KCVS-18	473.0							234.0		239.0											

【 数 量 集 計 表 】

工種：土工　　設備名：トンネル照明設備　　####　　作業：新設

施工方法	種　別	名　称	規　格	合 計	内訳																			
					1	2	3	4	5	6	7	8	9	10	11	12	13	14	15	16	17	18	19	20
管路土工	一般部	2条埋設	W370×H750	16.0	16.0																			
管路土工	一般部	5～6条埋設	W520×H900	1.0		1.0																		
管路土工	一般部	1条埋設	W350×H750	11.1			11.1																	
管路土工	車道横断部	1条埋設	W350×H900	10.0				10.0																

【 数 量 拾 い 出 し 表 】

工種：配管工　　設備名：トンネル照明設備　　施工場所：(仮称)落合2号トンネル　　作 業：　設置

照合No.	No.	区間 自	区間 至	施工方法	種別	名称	規格	単位	合計	条数	内訳											
1	a	引込口	c	屋外露出	電線管	厚鋼電線管	G28	m	8.0		8.0											
1				材料	付属品	ｴﾝﾄﾗﾝｽｷｬｯﾌﾟ	G28	個	1.0		1.0											
2	b	受光部	c	屋外露出	電線管	厚鋼電線管	G28	m	5.0		5.0											
2				材料	付属品	ｴﾝﾄﾗﾝｽｷｬｯﾌﾟ	G28	個	1.0		1.0											
3	c	引込柱	HH-1	地中埋設	電線管	波付硬質合成樹脂管	FEP30	m	5.0	2	2.5											
4	①	HH-1	照明分電盤	地中埋設	電線管	波付硬質合成樹脂管	FEP30	m	5.0	2	1.0	1.5										
4		照明分電盤	HH-1	地中埋設	電線管	波付硬質合成樹脂管	FEP50	m	5.0	2	1.0	1.5										
4				地中埋設	電線管	波付硬質合成樹脂管	FEP30	m	2.5		1.0	1.5										
5	②	HH-1	HH-2	地中埋設	電線管	波付硬質合成樹脂管	FEP50	m	27.0	2	13.5											
6	③	HH-2	PB-L1	Co埋設	電線管	波付硬質合成樹脂管	FEP50	m	16.4	2	8.2											
7	⑤	PB-L1	PB-R1	Co埋設	電線管	波付硬質合成樹脂管	FEP50	m	2.0		2.0											
8	⑦	PB-R2	HH-3	Co埋設	電線管	波付硬質合成樹脂管	FEP30	m	8.2		8.2											
9	⑧	HH-3	坑外灯P-2	地中埋設	電線管	波付硬質合成樹脂管	FEP30	m	11.1		11.1											
10	⑨	HH-1	坑外灯P-1	地中埋設	電線管	波付硬質合成樹脂管	FEP30	m	10.0		10.0											
11	⑩・⑪	PB3-1	DP-1制御装置	屋外露出	電線管	厚鋼電線管	G28	m	8.0	2	4.0											
11				屋外露出	電線管	金属可とう電線管	＃30	m	1.7		0.6	1.1										
11				屋外露出	配管支持材	クランプベース	KBS-LA	個	6.0	2	3.0											
11				材料	支持材	ケーブルクランプ	KCS-30	個	6.0	2	3.0											
11				材料	配管部材	ﾎﾞｯｸｽｺﾈｸﾀｰ	＃30用	個	2.0		2.0											
11				材料	付属品	ﾕﾆｵﾝｶｯﾌﾟﾘﾝｸﾞ	＃30用	個	2.0		2.0											
12		PB3-1	DP-1	屋外露出	電線管	厚鋼電線管	G28	m	2.7		2.7											
12				屋外露出	電線管	金属可とう電線管	＃30	m	0.2		0.2											
12				材料	配管部材	ﾎﾞｯｸｽｺﾈｸﾀｰ	＃30用	個	1.0		1.0											
12				材料	付属品	ﾕﾆｵﾝｶｯﾌﾟﾘﾝｸﾞ	＃30用	個	1.0		1.0											
13	⑩・⑪	PB3-2	DP-2制御装置	屋外露出	電線管	厚鋼電線管	G28	m	8.0	2	4.0											
13				屋外露出	電線管	金属可とう電線管	＃30	m	1.7		0.6	1.1										
13				屋外露出	配管支持材	クランプベース	KBS-LA	個	6.0	2	3.0											
13				材料	支持材	ケーブルクランプ	KCS-30	個	6.0	2	3.0											
13				材料	配管部材	ﾎﾞｯｸｽｺﾈｸﾀｰ	＃30用	個	2.0		2.0											
13				材料	付属品	ﾕﾆｵﾝｶｯﾌﾟﾘﾝｸﾞ	＃30用	個	2.0		2.0											
14		PB3-2	DP-2	屋外露出	電線管	厚鋼電線管	G28	m	2.7		2.7											
14				屋外露出	電線管	金属可とう電線管	＃30	m	0.2		0.2											
14				材料	配管部材	ﾎﾞｯｸｽｺﾈｸﾀｰ	＃30用	個	1.0		1.0											
14				材料	付属品	ﾕﾆｵﾝｶｯﾌﾟﾘﾝｸﾞ	＃30用	個	1.0		1.0											

【 数 量 拾 い 出 し 表 】

工種：配線工　　設備名：トンネル照明設備　　施工場所：(仮称)落合2号トンネル　　作 業：　設置

照合No.	No.	区間 自	区間 至	施工方法	種別	名称	規格	単位	合計	条数	内訳											
1	a	引込口	c	屋外管内	電力ケーブル	CVケーブル	CV5.5sq-2C	m	9.0		8.0	1.0										
2	b	受光部	c	屋外管内	電力ケーブル	CVV-Sケーブル	FCPEV-S0.9-3P	m	6.0		5.0	1.0										
3	c	引込柱	HH-1	地中管内	電力ケーブル	CVケーブル	CV5.5sq-2C	m	3.5		2.5	1.0										
3				地中管内	電力ケーブル	CVV-Sケーブル	FCPEV-S0.9-3P	m	3.5		2.5	1.0										
4	①	HH-1	照明分電盤	地中管内	電力ケーブル	CVケーブル	CV5.5sq-2C	m	2.5		1.0	1.5										
4				地中管内	電力ケーブル	CVV-Sケーブル	FCPEV-S0.9-3P	m	2.5		1.0	1.5										
4		照明分電盤	HH-1	地中管内	電力ケーブル	L側CV複合ケーブル7C	CV 5.5-2,2-4,E2	m	3.5		1.0	1.5	1.0									
4				地中管内	電力ケーブル	R側CV複合ケーブル7C	CV 5.5-2,2-4,E2	m	3.5		1.0	1.5	1.0									
4				地中管内	電力ケーブル	CVケーブル	CV2sq-3C	m	3.5		1.0	1.5	1.0									
5	②	HH-1	HH-2	地中管内	電力ケーブル	L側CV複合ケーブル7C	CV 5.5-2,2-4,E2	m	14.5		13.5	1.0										
5				地中管内	電力ケーブル	R側CV複合ケーブル7C	CV 5.5-2,2-4,E2	m	14.5		13.5	1.0										
6	③	HH-2	PB-L1	Co埋設管内	電力ケーブル	L側CV複合ケーブル7C	CV 5.5-2,2-4,E2	m	8.7		8.2	0.5										
6				Co埋設管内	電力ケーブル	R側CV複合ケーブル7C	CV 5.5-2,2-4,E2	m	8.7		8.2	0.5										
7	④	PB-L1	端末処理部:L側7C用	屋外露出	電力ケーブル	L側CV複合ケーブル7C	CV 5.5-2,2-4,E2	m	216.9		215.9	1.0										
7				屋外露出	配線部材	L側モールド分岐加工	7C:CV2sq-3C,2m付	箇所	5.0		5.0											
7				屋外露出	配線部材	L側モールド分岐加工	7C:CV2sq-5C,2m付	箇所	15.0		15.0											
7				屋外露出	配線部材	端末処理材	7C用	箇所	1.0		1.0											
7				屋外露出	配線支持材	クランプベース	KBS-MA	個	269.0		234.0	35.0										
7				材料	支持材	ケーブルクランプ	KCVS-11	個	20.0		20.00											
7				材料	支持材	ケーブルクランプ	KCVS-15A	個	15.0		15.0											
7				材料	支持材	ケーブルクランプ	KCVS-18	個	234.0		234.0											
8	⑤	PB-L1	PB-R1	Co埋設管内	電力ケーブル	R側CV複合ケーブル7C	CV 5.5-2,2-4,E2	m	2.5		2.0	0.5										
9	⑥	PB-R1	PB-R2	屋外露出	電力ケーブル	R側CV複合ケーブル7C	CV 5.5-2,2-4,E2	m	222.9		222.4	0.5										
9				屋外露出	配線部材	R側モールド分岐加工	7C:CV2sq-3C,2m付	箇所	5.0		5.0											
9				屋外露出	配線部材	R側モールド分岐加工	7C:CV2sq-5C,2m付	箇所	15.0		15.0											
9				屋外露出	配線支持材	クランプベース	KBS-MA	個	275.0		239.0	36.0										
9				材料	支持材	ケーブルクランプ	KCVS-11	個	21.0		21.0											
9				材料	支持材	ケーブルクランプ	KCVS-15A	個	15.0		15.0											
9				材料	支持材	ケーブルクランプ	KCVS-18	個	239.0		239.0											
10	⑦	PB-R2	HH-3	Co埋設管内	電力ケーブル	CVケーブル	CV2sq-3C	m	9.2		8.2	1.0										
11	⑧	HH-3	坑外灯P-2	地中管内	電力ケーブル	CVケーブル	CV2sq-3C	m	12.6		11.1	1.5										
12	⑨	HH-1	坑外灯P-1	地中管内	電力ケーブル	CVケーブル	CV2sq-3C	m	11.5		10.0	1.5										

【 数 量 拾 い 出 し 表 】

工種：配線工　　設備名：トンネル照明設備　　施工場所：(仮称)落合2号トンネル　　作 業： 設置

照合No.	No.	区間 自	区間 至	施工方法	種別	名称	規格	単位	合計	条数	内訳											
13	⑩・⑪	PB3-1	DP-1制御装置	屋外管内	電力ケーブル	CVケーブル	CV2sq-3C	m	4.6		4.0	0.6										
13				屋外露出	配線部材	R側モールド分岐加工	7C:CV2sq-3C,2m付	箇所	1.0		1.0											
14	⑩・⑪	PB3-2	DP-2制御装置	屋外管内	電力ケーブル	CVケーブル	CV2sq-3C	m	4.6		4.0	0.6										
14				屋外露出	配線部材	L側モールド分岐加工	7C:CV2sq-3C,2m付	箇所	1.0		1.0											

【 数 量 拾 い 出 し 表 】

工種：土工　　設備名：トンネル照明設備　　施工場所：(仮称)落合2号トンネル　　作 業：　設置

照合No.	No.	区間 自	区間 至	施工方法	種別	名称	規格	単位	合計	条数	内訳											
1	c・②	引込柱	HH-1	管路土工	一般部	2条埋設	W370×H750	m	16.0		2.5	13.5										
2	①	照明分電盤	HH1	管路土工	一般部	5～6条埋設	W520×H900	m	1.0		1.0											
3	⑧	HH3	P-2	管路土工	一般部	1条埋設	W350×H750	m	11.1		11.1											
4	⑨	HH1	P-1	管路土工	車道横断部	1条埋設	W350×H900	m	10.0		10.0											

配線支持金具計算書【L側】

器具区間			区間(m)	計　　算　　式	ベース1条用 KBS-MA	ケーブルクランプ KCVS-18		ベース1条用 KBS-MA	ケーブルクランプ KCVS-11	ケーブルクランプ KCVS-15A	備考
PB-L1	～	L-1	1.40	(1.4 －(0.3×2)) ÷1.0＋1	2	2		1	1		
L-1	～	L-2	5.10	(5.1 －(0.3×2)) ÷1.0＋1	6	6		2	1	1	
L-2	～	L-3	13.20	(13.2 －(0.3×2)) ÷1.0＋1	14	14		2	1	1	
L-3	～	L-4	12.20	(12.2 －(0.3×2)) ÷1.0＋1	13	13		2	1	1	
L-4	～	L-5	12.20	(12.2 －(0.3×2)) ÷1.0＋1	13	13		2	1	1	
L-5	～	L-6	6.10	(6.1 －(0.3×2)) ÷1.0＋1	7	7		1	1		
L-6	～	L-7	6.10	(6.1 －(0.3×2)) ÷1.0＋1	7	7		2	1	1	
L-7	～	L-8	12.20	(12.2 －(0.3×2)) ÷1.0＋1	13	13		2	1	1	
L-8	～	L-9	18.30	(18.3 －(0.3×2)) ÷1.0＋1	19	19		2	1	1	
L-9	～	L-10	12.20	(12.2 －(0.3×2)) ÷1.0＋1	13	13		1	1		
L-10	～	L-11	12.20	(12.2 －(0.3×2)) ÷1.0＋1	13	13		2	1	1	
L-11	～	L-12	24.40	(24.4 －(0.3×2)) ÷1.0＋1	25	25		2	1	1	
L-12	～	L-13	12.20	(12.2 －(0.3×2)) ÷1.0＋1	13	13		1	1		
L-13	～	L-14	6.10	(6.1 －(0.3×2)) ÷1.0＋1	7	7		2	1	1	
L-14	～	L-15	12.20	(12.2 －(0.3×2)) ÷1.0＋1	13	13		2	1	1	
L-15	～	L-16	12.20	(12.2 －(0.3×2)) ÷1.0＋1	13	13		2	1	1	
L-16	～	L-17	12.20	(12.2 －(0.3×2)) ÷1.0＋1	13	13		2	1	1	
L-17	～	L-18	6.10	(6.1 －(0.3×2)) ÷1.0＋1	7	7		1	1		
L-18	～	L-19	6.10	(6.1 －(0.3×2)) ÷1.0＋1	7	7		2	1	1	
L-19	～	L-20	13.20	(13.2 －(0.3×2)) ÷1.0＋1	14	14		2	1	1	
L-20	～	端末処理	1.00	(1.0 －(0.3×2)) ÷1.0＋1	2	2					
合　計			216.90		234	234		35	20	15	

配線支持金具計算書【R側】

器具区間			区間(m)	計　　算　　式	ベース1条用 KBS-MA	ケーブルクランプ KCVS-18		ベース1条用 KBS-MA	ケーブルクランプ KCVS-11	ケーブルクランプ KCVS-15A	備考
PB-R1	～	R-1	6.50	(6.5 －(0.3×2)) ÷1.0＋1	7	7		2	1	1	
R-1	～	R-2	13.20	(13.2 －(0.3×2)) ÷1.0＋1	14	14		2	1	1	
R-2	～	R-3	6.10	(6.1 －(0.3×2)) ÷1.0＋1	7	7		1	1		
R-3	～	R-4	6.10	(6.1 －(0.3×2)) ÷1.0＋1	7	7		2	1	1	
R-4	～	R-5	12.20	(12.2 －(0.3×2)) ÷1.0＋1	13	13		2	1	1	
R-5	～	R-6	12.20	(12.2 －(0.3×2)) ÷1.0＋1	13	13		2	1	1	
R-6	～	R-7	12.20	(12.2 －(0.3×2)) ÷1.0＋1	13	13		2	1	1	
R-7	～	R-8	6.10	(6.1 －(0.3×2)) ÷1.0＋1	7	7		1	1		
R-8	～	R-9	12.20	(12.2 －(0.3×2)) ÷1.0＋1	13	13		2	1	1	
R-9	～	R-10	24.40	(24.4 －(0.3×2)) ÷1.0＋1	25	25		2	1	1	
R-10	～	R-11	12.20	(12.2 －(0.3×2)) ÷1.0＋1	13	13		1	1		
R-11	～	R-12	12.20	(12.2 －(0.3×2)) ÷1.0＋1	13	13		2	1	1	
R-12	～	R-13	18.30	(18.3 －(0.3×2)) ÷1.0＋1	19	19		2	1	1	
R-13	～	R-14	12.20	(12.2 －(0.3×2)) ÷1.0＋1	13	13		2	1	1	
R-14	～	R-15	6.10	(6.1 －(0.3×2)) ÷1.0＋1	7	7		1	1		
R-15	～	R-16	6.10	(6.1 －(0.3×2)) ÷1.0＋1	7	7		2	1	1	
R-16	～	R-17	12.20	(12.2 －(0.3×2)) ÷1.0＋1	13	13		2	1	1	
R-17	～	R-18	12.20	(12.2 －(0.3×2)) ÷1.0＋1	13	13		2	1	1	
R-18	～	R-19	13.20	(13.2 －(0.3×2)) ÷1.0＋1	14	14		2	1	1	
R-19	～	R-20	5.10	(5.1 －(0.3×2)) ÷1.0＋1	6	6		1	1		
R-20	～	PB-R2	1.40	(1.4 －(0.3×2)) ÷1.0＋1	2	2		1	1		
合　計			222.40		239	239		36	21	15	

【単位 数量拾い出し表】

工 種:管路土工　　設備名:トンネル照明設備　　施工場所:落合2号トンネル　　作 業:設置

No. 1	一般部 5～6条埋設 GL-600	数量	1 m当り

一般部

5,6条埋設：①

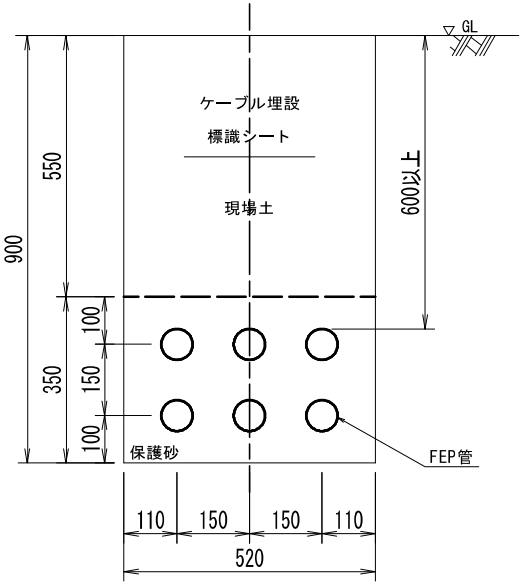

掘削	0.9×0.52×1 ＝0.468	0.468 m^3			
保護砂	0.35×0.52×1 ＝0.182	0.182 m^3			
現場土（埋戻）	0.55×0.52×1 ＝0.286	0.286 m^3			
残土処理	0.468－0.286 ＝0.182	0.182 m^3			
埋設標識シート	W=300,2倍	1.000 m			

【単位 数量拾い出し表】

工 種:管路土工　　設備名:トンネル照明設備　　施工場所:落合2号トンネル　　作 業:設置

2	一般部 2条埋設 GL-600	数量	1 m当り

一般部

2条埋設：②, ⓒ

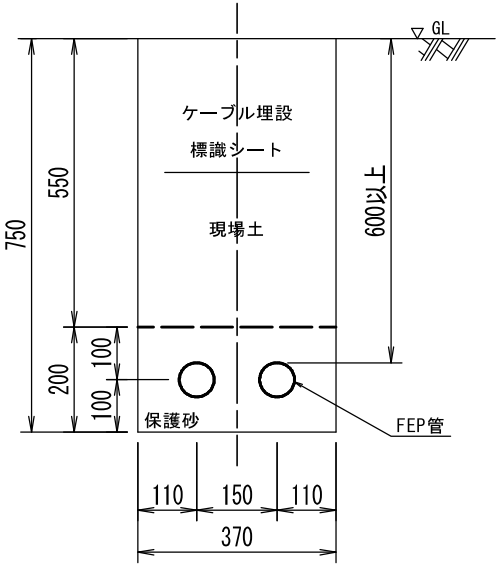

掘削	0.75×0.37×1 ＝0.278	0.278 m^3			
保護砂	0.2×0.37×1 ＝0.074	0.074 m^3			
現場土（埋戻）	0.55×0.37×1 ＝0.204	0.204 m^3			
残土処理	0.278－0.204 ＝0.074	0.074 m^3			
埋設標識シート	W=300,2倍	1.000 m			

【単位 数量拾い出し表】

工 種:管路土工　　設備名:トンネル照明設備　　施工場所:落合2号トンネル　　作 業:設置

3	一般部 1条埋設 GL-600	数量	1 m当り

一般部

1条埋設：⑧

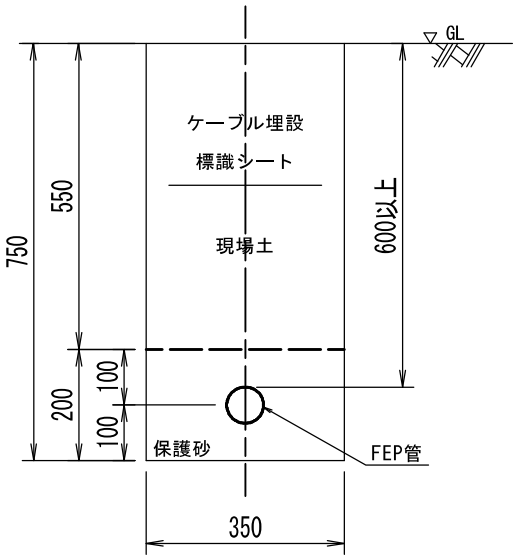

掘削	0.75×0.35×1 ＝0.263	0.263 m^3			
保護砂	0.2×0.35×1 ＝0.070	0.070 m^3			
現場土（埋戻）	0.55×0.35×1 ＝0.193	0.193 m^3			
残土処理	0.263－0.193 ＝0.070	0.070 m^3			
埋設標識シート	W=300,2倍	1.000 m			

【単位 数量拾い出し表】

工 種:管路土工　　設備名:トンネル照明設備　　施工場所:落合2号トンネル　　作 業:設置

4	車道横断部 1条埋設 GL-600	数量	1 m当り

車道横断部

1条埋設：⑨

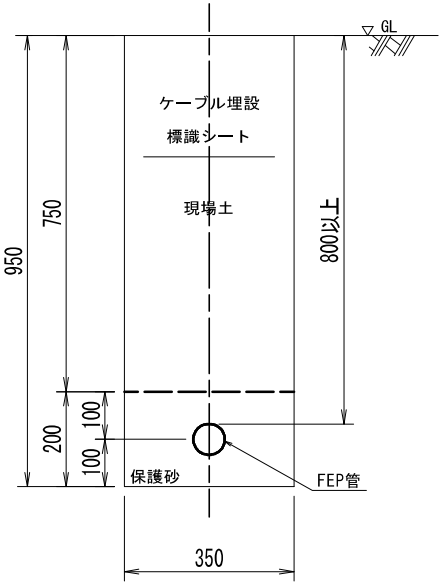

掘削	0.95×0.35×1 ＝0.333	0.333 m³			
保護砂	0.2×0.35×1 ＝0.070	0.070 m³			
現場土（埋戻）	0.75×0.35×1 ＝0.263	0.263 m³			
残土処理	0.333－0.263 ＝0.070	0.070 m³			
埋設標識シート	W=300,2倍	1.000 m			

【単位 数量拾い出し表】

工 種:基礎工事　　設備名:トンネル照明設備　　施工場所:落合2号トンネル　　作 業:設置

No. 1	分電盤基礎工事	数量	1箇所当り

仕 様

函体及び扉	:	SEHC 3.2t
塗装工程	:	亜鉛溶射(メタリコン)
塗 装	:	メラミン焼付け仕上げ
塗装色	:	外面(指定色)
		内面(指定色)

掘削	2.000*1.650*0.700 =2.310	2.310 m^3	コンクリート	1.000*0.650*0.700 =0.455 σ28≧18N/mm2	0.455 m^3
現場土(埋戻)	2.310-(0.390+1.020*0.100) =1.818	1.818 m^3	基礎砕石	1.200*0.850 =1.020 RC-40,t=10cm	1.020 m^2
			型枠	(1.000+0.650)*2*0.700 =2.310	2.310 m^2
			アンカーボルト	M16×400L	4 本
			(コンクリート地中部体積)	1.000*0.650*0.600 =0.390	0.390 m^3

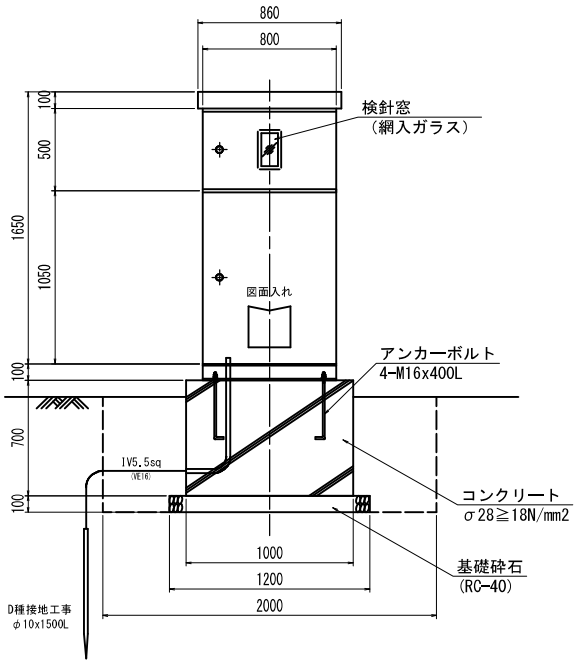

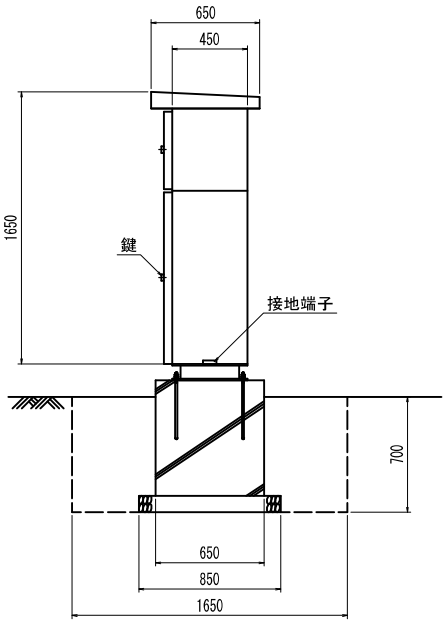

【単位 数量拾い出し表】

工 種:ﾊﾝﾄﾞﾎｰﾙ工　　設備名:トンネル照明設備　　施工場所:落合2号トンネル　　作 業:設置

No. 2	坑外ハンドホール	数量	1箇所当り

掘削	1.640*1.640*1.280 ＝3.443	3.443 m^3	基礎砕石	1.240*1.240 ＝1.538 RC-40,t=10cm	1.538 m^2
現場土（埋戻）	3.443-(0.100*1.538+1.244) ＝2.045	2.045 m^3			
			（コンクリート地中部体積）	1.040*1.040*1.080 ＝1.168 0.870*0.870*0.100 ＝0.076 ＝1.244	1.244 m^3

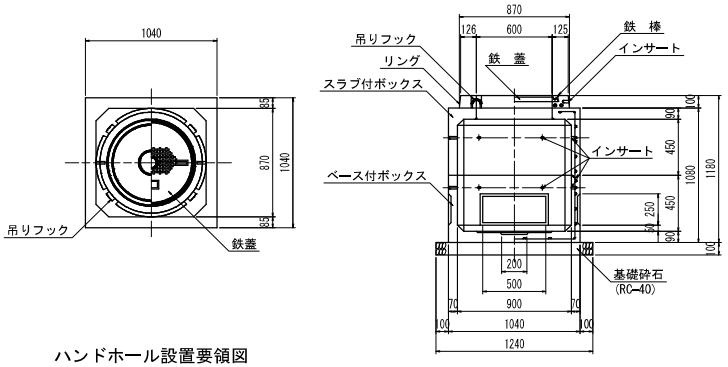

ハンドホール設置要領図

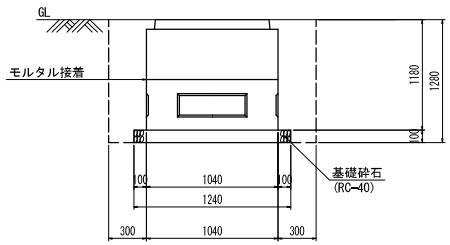

【単位 数量拾い出し表】

工 種:ﾊﾝﾄﾞﾎｰﾙ工　　設備名:トンネル照明設備　　施工場所:落合2号トンネル　　作 業:設置

No. 3	坑内ハンドホール	数量	1箇所当り

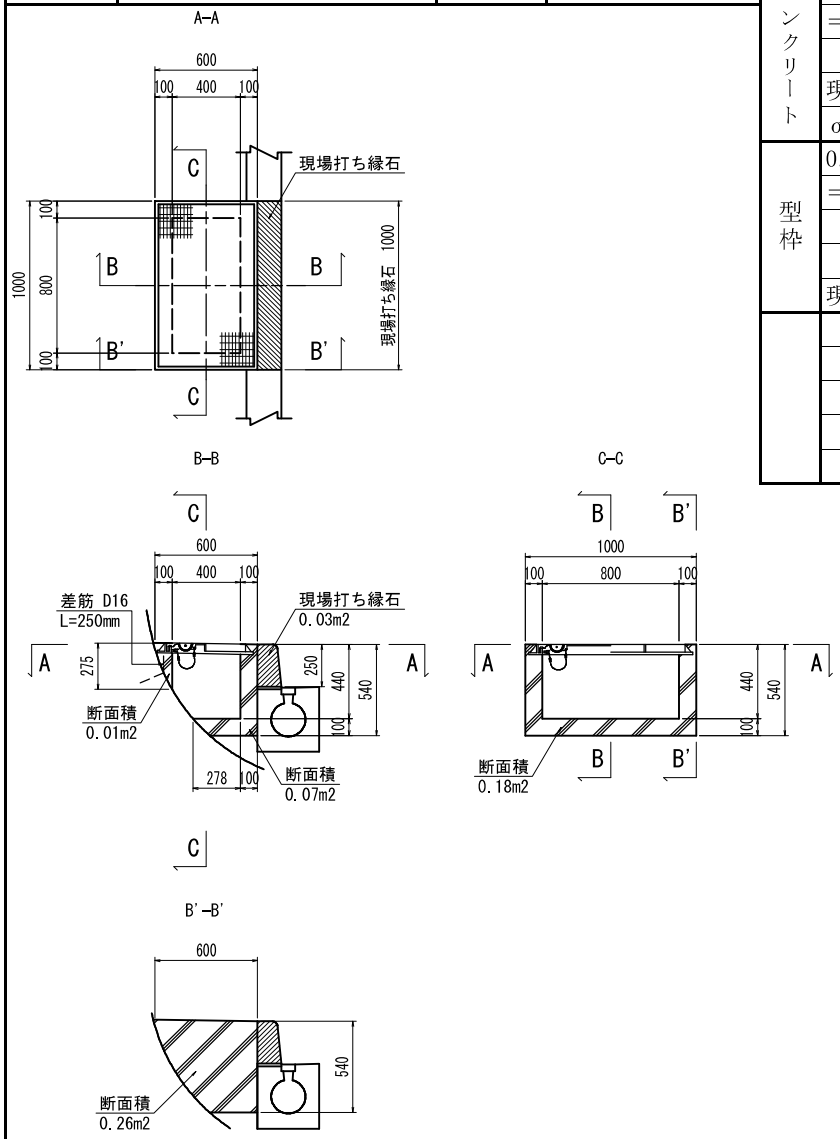

コンクリート	0.03*1.0	0.030 m^3	コンクリート	0.26*0.10*2=0.052	0.116 m^3
	=0.030			(0.01+0.07)*0.80=0.064	
				=0.116	
	現場打ち縁石			本体	
	σ28≧18N/mm2			σ28≧18N/mm2	
型枠	0.250*1.0	0.250 m^2	型枠	0.26*4=1.040	2.340 m^2
	=0.250			0.540*1.000*2=1.080	
				0.275*0.800=0.220	
				=2.340	
	現場打ち縁石			本体	
			差筋	0.250*4=1.000	(4本) 1.560 kg
				1.000*1.56=1.560	
				※1.56kg/m	
				D16,L=250mm	
			蓋		1.000 基